Шестеренные насосы

OMFB®
HYDRAULIC COMPONENTS

АССОРТИМЕНТ ШЕСТЕРЁННЫХ НАСОСОВ

GEAR PUMPS RANGE

INDEX

ЛЕГКО НАГУЖЕННЫЕ

LTA
13 DIN / 3 HOLES — page 9

NPLH
13 DIN / 3 HOLES — page 3
ISO / 4 HOLES — page 7
13 DIN 1ST PUMP / TANDEM — page 29

СРЕДНЕ НАГУЖЕННЫЕ

NPH
UNI / 3 HOLES — page 11
UNI 1ST PUMP / TANDEM — page 31

NPH
ISO / 4 HOLES — page 13
ISO SHORT / 4 HOLES — page 19
ISO 1ST PUMP / TANDEM — page 33

LTH
UNI / 3 HOLES — page 15
ISO / 4 HOLES — page 17

ТЯЖЕЛО НАГУЖЕННЫЕ

NPGH
UNI / 3 HOLES — page 21
UNI 1ST PUMP / TANDEM — page 35

NPGH
ISO / 4 HOLES — page 23
ISO SHORT / 4 HOLES — page 25
ISO 1ST PUMP / TANDEM — page 37
ISO SHORT 1ST PUMP / TANDEM — page 39

РУКОВОДСТВО ПО ЭКСПУАТАЦИИ

LTA PUMPS — page 41
NPH-NPGH PUMPS — page 43
TANDEM PUMPS — page 45

АКСЕССУАРЫ

SPARE AND SEAL KITS — page 47
PUMP FITTINGS — page 48

Codice fascicolo:997-400-10510 Rev:AC
Data: Giovedì 26 giugno 2003

OMFB® HYDRAULIC COMPONENTS

ШЕСТЕРЁННЫЕ РЕВЕРСИВНЫЕ НАСОСЫ С КРЕПЛЕНИЕМ 13 DIN И БОКОВЫМИ ПОРТАМИ

3 HOLES-13 DIN REVERSIBLE GEAR PUMPS WITH SIDE PORTS

СЕРИЙНЫЙ КОД FAMILY CODE 105-004

NPLH 13 DIN

Рабочая жидкость Fluid	Минеральная или синтетическая, совместимая с уплотнениями: Mineral or synthetic compatible with the following seals: NBR, FKM, FPM, Nylon				
Рекомендуемая кинематическая вязкость Kinematic viscosity suggested	Диапазон рабочих температур (°C)	< -10	-10÷10	10÷35	> 35
	VG (сСт= мм²/с)	16	22	46	68

Оптимальная кинематическая вязкость Optimale kinematic viscosity	VG = 10 сСт ÷ 100 сСт
Максимальная кинематическая вязкость при запуске Max kinematic viscosity suggested at the start-up	VG = 750 сСт
Рекомендуемый индекс вязкости Viscosity index suggested	ИВ > 100
Тонкость фильтрации Oil filtering	> 200 бар : 10 мкм < 200 бар : 25 мкм
Входное давление Inlet pressure	-0,3 ÷ 2 бар
Направление вращения Pump rotation	Реверсивный Bidirectional

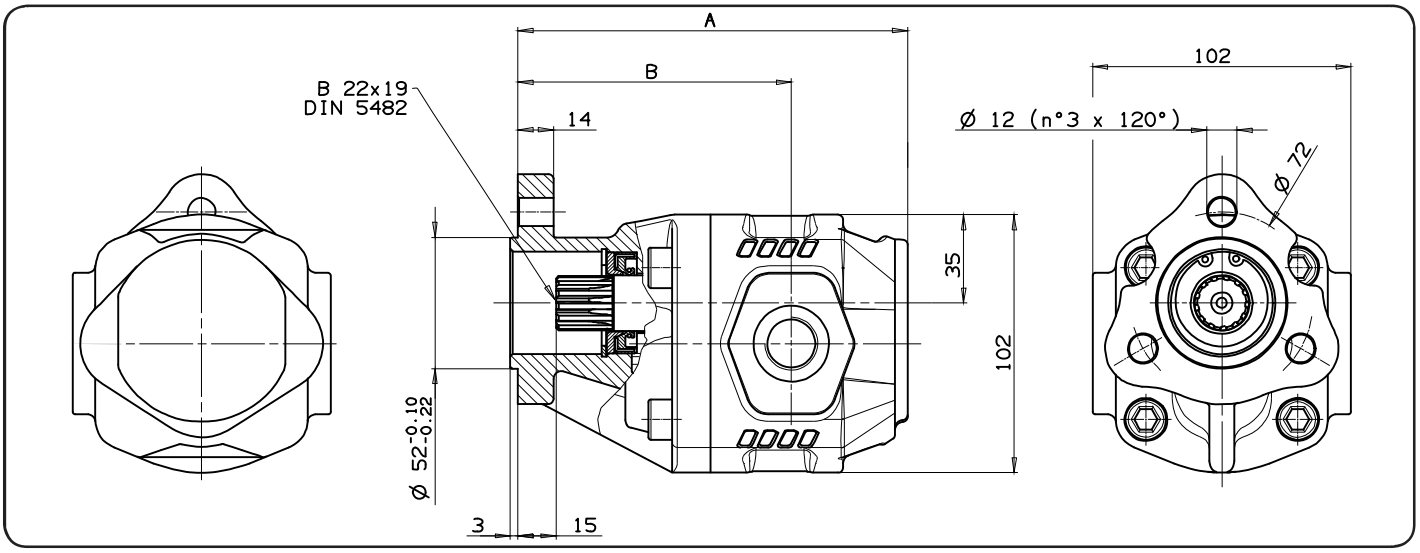

Тип насоса Pump type	Код Order code	ВХОД ISO 228	ВЫХОД ISO 228	A мм	B мм	Вес Weight кг
NPLH-6	105-004-00066	G 1/2	G 1/2	132	98.5	4,6
NPLH-10	105-004-00101			138	104.5	4,9
NPLH-16	105-004-00165			147,5	101,5	5,4
NPLH-20	105-004-00209			154	108	5,8
NPLH-25	105-004-00254	G 3/4	G 3/4	162	113	6
NPLH-32	105-004-00325			173	124	6,5

OMFB® HYDRAULIC COMPONENTS

Codice foglio:997-105-00401 Rev:AA
Codice fascicolo:997-400-10510 Rev:AC
Data: Giovedì 26 giugno 2003

ТЕХНИЧЕСКИЕ ХАРАКТЕРСТИКИ
TECHNICAL FEATURES

Тип насоса Pump type	Рабочий объём Displacement	Давление Pressure			Макс. постоянная скорость Max. continuous speed	Макс. временная скорость Max. intermittent speed	Мин. скорость Min. speed
	см³/об	P1 бар	P2 бар	P3 бар	об/мин	об/мин	об/мин
NPLH-6	6,288	280	310	325	2200	3000	300
NPLH-10	10,062						
NPLH-16	16,035						
NPLH-20	20,123	260	280	290			
NPLH-25	25,154	220	250	260			
NPLH-32	32,042	190	210	220	2000	2800	

P1=Макс. постоянное давление — Max. continuous pressure (100%)
P2=Макс. временное давление — Max. Intermittent pressure (20 с макс.)
P3=Макс. пиковое давление — Max. peak pressure (6 с макс.)

ОПРЕДЕЛЕНИЕ ЗОН ВСАСЫВАНИЯ И НАГНЕТАНИЯ:
SUCTION/DELIVERY IDENTIFICATION:

Против часовой стрелки, левый насос
Anti-clockwise rotation, left pump

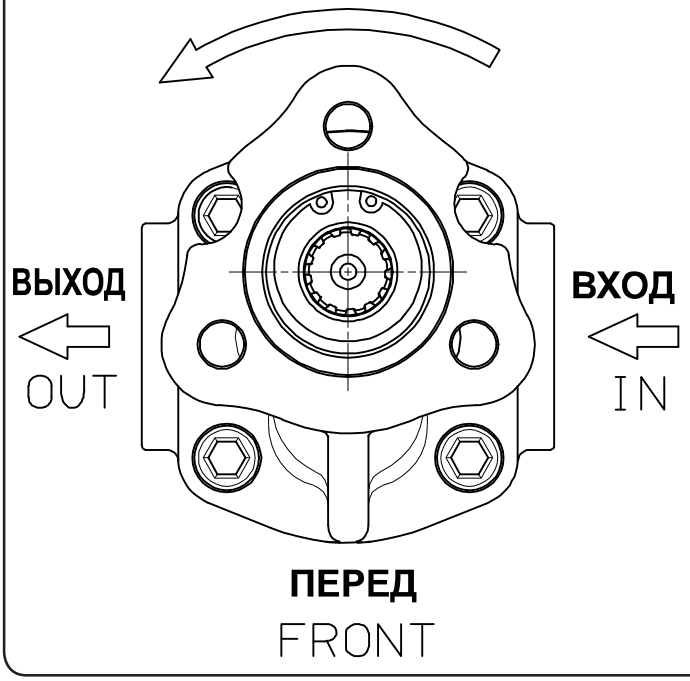

По часовой стрелке, правый насос
Clockwise rotation, right pump

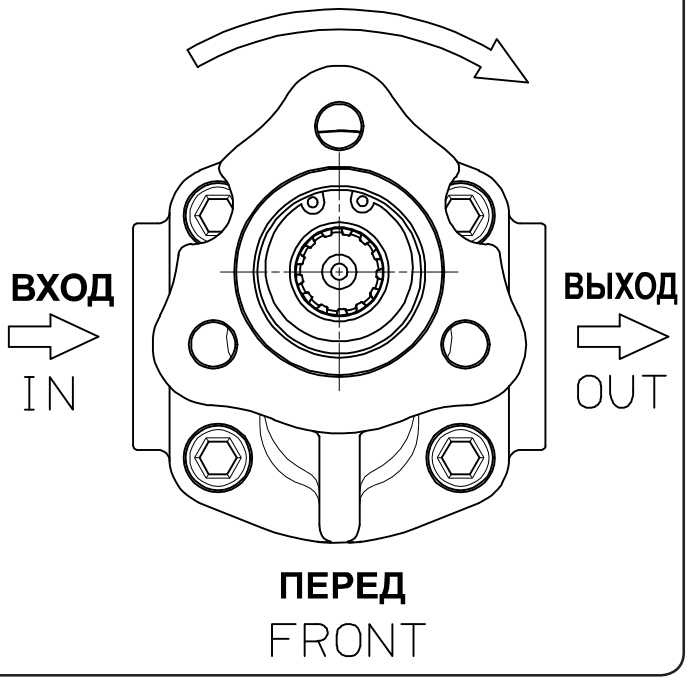

Codice foglio:997-105-00401 Rev:AA
Codice fascicolo:997-400-10510 Rev:AC
Data: Giovedì 20 giugno 2003

ШЕСТЕРЁННЫЕ РЕВЕРСИВНЫЕ НАСОСЫ С КРЕПЛЕНИЕМ 13 DIN И ПОРТАМИ СЗАДИ И ПО БОКАМ

3 HOLES-13 DIN REVERSIBLE GEAR PUMPS WITH REAR AND SIDE PORTS

СЕРИЙНЫЙ КОД FAMILY CODE **105-004**

NPLH 13 DIN

Рабочая жидкость Fluid	Минеральная или синтетическая, совместимая с уплотнениями: Mineral or synthetic compatible with the following seals: NBR, FKM, FPM, Nylon				
Рекомендуемая кинематическая вязкость Kinematic viscosity suggested	Диапазон рабочих температур (°C)	< -10	-10÷10	10÷35	> 35
	VG (сСт= мм²/с)	16	22	46	68

Оптимальная кинематическая вязкость Optimale kinematic viscosity	VG = 10 сСт ÷ 100 сСт
Максимальная кинематическая вязкость при запуске Max kinematic viscosity suggested at the start-up	VG = 750 сСт
Рекомендуемый индекс вязкости Viscosity index suggested	ИВ > 100
Тонкость фильтрации Oil filtering	> 200 бар : 10 мкм < 200 бар : 25 мкм
Входное давление Inlet pressure	-0,3 ÷ 2 бар
Направление вращения Pump rotation	Реверсивный Bidirectional

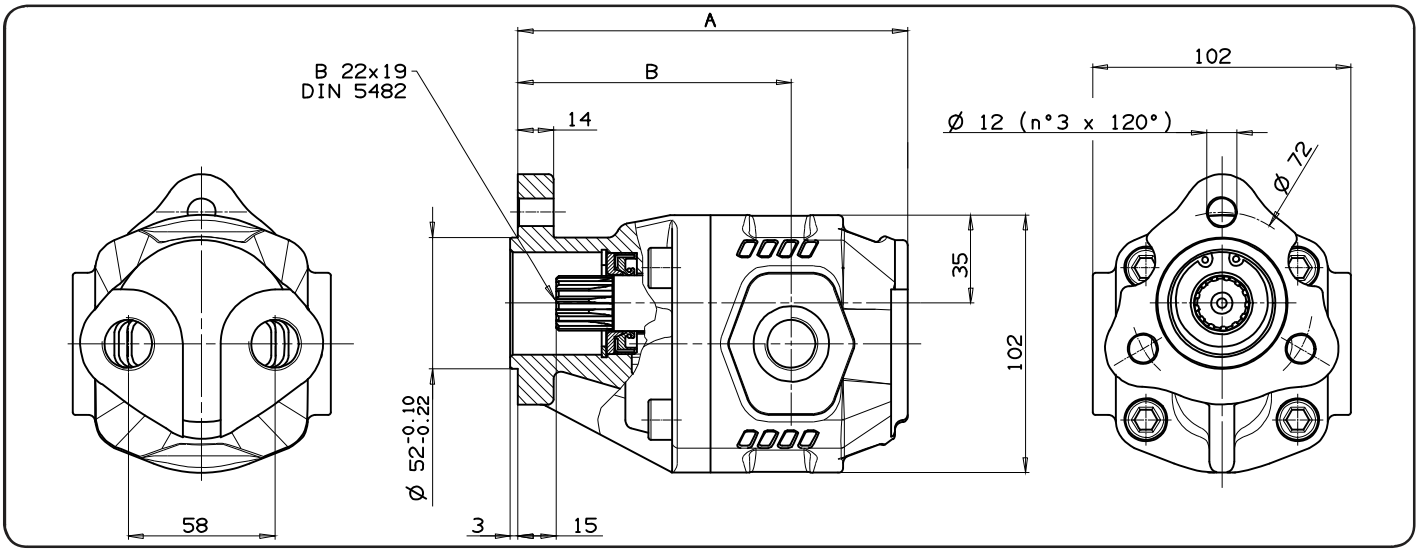

Тип насоса Pump type	Код Order code	ВХОД ISO 228	ВЫХОД ISO 228	A мм	B мм	Вес Weight кг
NPLH-6	105-004-10065	G 1/2	G 1/2	132	98.5	4,7
NPLH-10	105-004-10109			138	104.5	5
NPLH-16	105-004-10163			147,5	101.5	5,3
NPLH-20	105-004-10207			154	108	5,7
NPLH-25	105-004-10252	G 3/4	G 3/4	162	113	5,9
NPLH-32	105-004-10323			173	124	6,3

Codice foglio:997-105-00405 Rev:AA
Codice fascicolo:997-400-10510 Rev:AC
Data: Giovedì 26 giugno 2003

OMFB® HYDRAULIC COMPONENTS

ТЕХНИЧЕСКИЕ ХАРАКТЕРСТИКИ
TECHNICAL FEATURES

Тип насоса Pump type	Рабочий объём Displacement	Давление Pressure			Макс. постоянная скорость Max. continuous speed	Макс. временная скорость Max. intermittent speed	Мин. скорость Min. speed
	см³/об	P1 бар	P2 бар	P3 бар	об/мин	об/мин	об/мин
NPLH-6	6,288	280	310	325	2200	3000	300
NPLH-10	10,062						
NPLH-16	16.035						
NPLH-20	20.123	260	280	290			
NPLH-25	25.154	220	250	260			
NPLH-32	32.042	190	210	220	2000	2800	

P1=Макс. постоянное давление — Max. continuous pressure (100%)
P2=Макс. временное давление — Max. Intermittent pressure (20 с макс.)
P3=Макс. пиковое давление — Max. peak pressure (6 с макс.)

ОПРЕДЕЛЕНИЕ ЗОН ВСАСЫВАНИЯ И НАГНЕТАНИЯ:
SUCTION/DELIVERY IDENTIFICATION:

Против часовой стрелки, левый насос
Anti-clockwise rotation, left pump

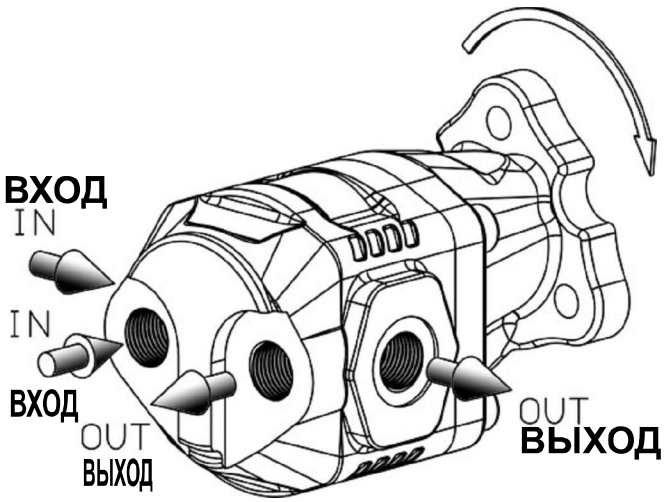

По часовой стрелке, правый насос
Clockwise rotation, right pump

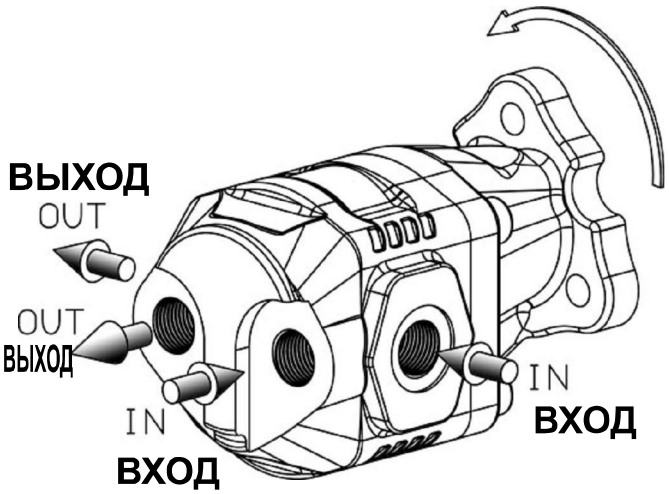

Codice foglio:997-105-00405 Rev:AA
Codice fascicolo:997-400-10510 Rev:AC
Data: Giovedì 20 giugno 2003

ШЕСТЕРЁННЫЕ РЕВЕРСИВНЫЕ НАСОСЫ С КРЕПЛЕНИЕМ ISO И ПОРТАМИ СЗАДИ И ПО БОКАМ

4 HOLES-ISO REVERSIBLE GEAR PUMPS WITH REAR AND SIDE PORTS

СЕРИЙНЫЙ КОД FAMILY CODE **105-004**

NPLH ISO

Codice foglio:997-105-00409 Rev:AB

Рабочая жидкость Fluid	Минеральная или синтетическая, совместимая с уплотнениями: Mineral or synthetic compatible with the following seals: NBR, FKM, FPM, Nylon				
Рекомендуемая кинематическая вязкость Kinematic viscosity suggested	Диапазон рабочих температур (°C)	< -10	-10÷10	10÷35	> 35
	VG (сСт= мм²/с)	16	22	46	68
Оптимальная кинематическая вязкость Optimale kinematic viscosity	VG = 10 сСт ÷ 100 сСт				
Максимальная кинематическая вязкость при запуске Max kinematic viscosity suggested at the start-up	VG = 750 сСт				
Рекомендуемый индекс вязкости Viscosity index suggested	ИВ > 100				
Тонкость фильтрации Oil filtering	> 200 бар : 10 мкм < 200 бар : 25 мкм				
Входное давление Inlet pressure	-0,3 ÷ 2 бар				
Направление вращения Pump rotation	Реверсивный Bidirectional				

Codice fascicolo:997-400-10510 Rev:AC

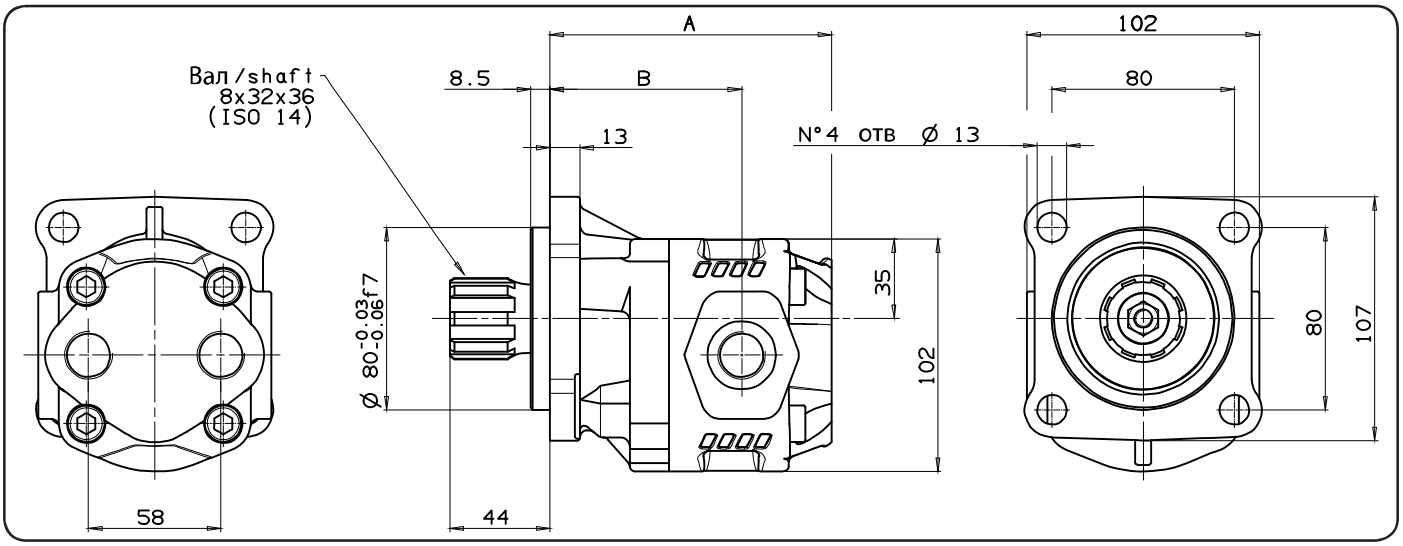

Тип насоса Pump type	Код Order code	ВХОД ISO 228	ВЫХОД ISO 228	A мм	B мм	Вес Weight кг
NPLH-6	105-004-40069	G 1/2	G 1/2	108	74.5	
NPLH-10	105-004-40103			114	80.5	
NPLH-16	105-004-40167			117	77.5	
NPLH-20	105-004-40201			123.5	84	
NPLH-25	105-004-40256	G 3/4	G 3/4	131,5	89	
NPLH-32	105-004-40327			142,5	100	

Data: Giovedì 26 giugno 2003

НЕ ДОПУСКАЕТСЯ НАГРУЖАТЬ ВАЛ НАСОСА РАДИАЛЬНЫМИ СИЛАМИ
NO RADIAL LOADS ALLOWED ON PUMP SHAFT

OMFB® HYDRAULIC COMPONENTS

ТЕХНИЧЕСКИЕ ХАРАКТЕРСТИКИ
TECHNICAL FEATURES

Тип насоса Pump type	Рабочий объём Displacement	Давление Pressure			Макс. постоянная скорость Max. continuous speed	Макс. временная скорость Max. intermittent speed	Мин. скорость Min. speed
	см³/об	P1 бар	P2 бар	P3 бар	об/мин	об/мин	об/мин
NPLH-6	6.288	280	310	325	2200	3000	300
NPLH-10	10.062						
NPLH-16	16.035						
NPLH-20	20.123	260	280	290			
NPLH-25	25.154	220	250	260			
NPLH-32	32.042	190	210	220	2000	2800	

P1=Макс. постоянное давление — Max. continuous pressure (100%)
P2=Макс. временное давление — Max. Intermittent pressure (20 с макс.)
P3=Макс. пиковое давление — Max. peak pressure (6 с макс.)

ОПРЕДЕЛЕНИЕ ЗОН ВСАСЫВАНИЯ И НАГНЕТАНИЯ:
SUCTION/DELIVERY IDENTIFICATION:

Против часовой стрелки, левый насос
Anti-clockwise rotation, left pump

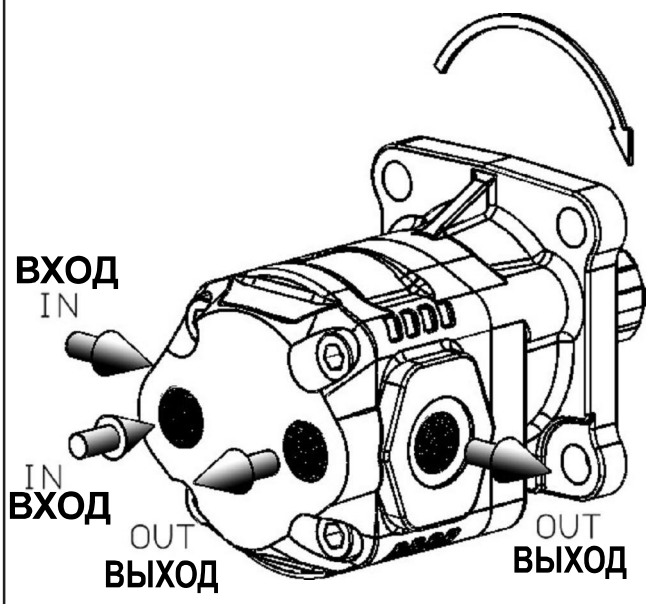

По часовой стрелке, правый насос
Clockwise rotation, right pump

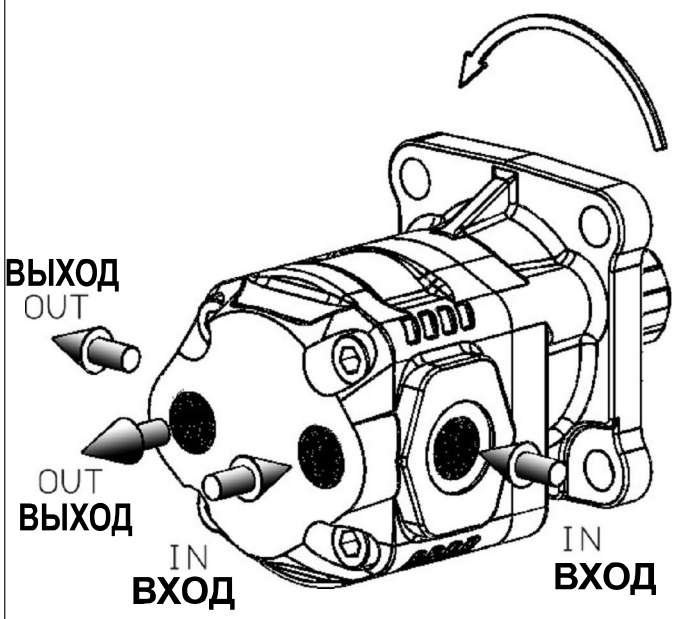

Codice foglio:997-105-00409 Rev:AB
Codice fascicolo:997-400-10510 Rev:AC
Data: Giovedì 20 giugno 2003

ШЕСТЕРЁННЫЕ НАСОСЫ С КРЕПЛЕНИЕМ ПО 13 DIN

3 HOLES-13 DIN HYDRAULIC GEAR PUMPS

СЕРИЙНЫЙ КОД FAMILY CODE **105-005**

LTA 13 DIN

Рабочая жидкость Fluid	Минеральная или синтетическая, совместимая с уплотнениями: Mineral or synthetic compatible with the following seals: NBR, FKM, FPM, Nylon				
Рекомендуемая кинематическая вязкость Kinematic viscosity suggested	Диапазон рабочих температур (°C)	< -10	-10÷10	10÷35	> 35
	VG (сСт= мм²/с)	16	22	46	68
Оптимальная кинематическая вязкость Optimale kinematic viscosity		VG = 10 сСт ÷ 100 сСт			
Максимальная кинематическая вязкость при запуске Max kinematic viscosity suggested at the start-up		VG = 750 сСт			
Рекомендуемый индекс вязкости Viscosity index suggested		ИВ > 100			
Тонкость фильтрации Oil filtering		> 200 бар : 10 мкм < 200 бар : 25 мкм			
Входное давление Inlet pressure		-0,3 ÷ 2 бар			
Направление вращения Pump rotation		Нереверсивный (правый или левый) Unidirectional (Right or left)			

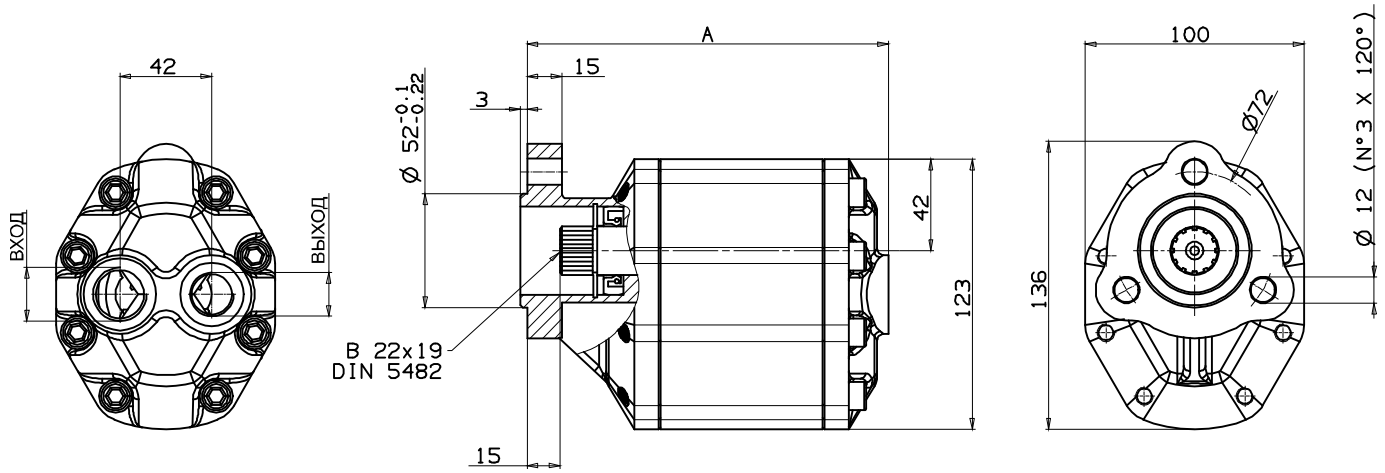

Тип насоса Pump type	Вращение Rotation Правое Right	 Левое Left	ВХОД ISO 228	ВЫХОД ISO 228	A мм	Вес Weight кг
LTA-10	105-005-00002	105-005-00011	G 3/4	G 1/2	148	3.5
LTA-16	105-005-00020	105-005-00039			153	3.75
LTA-20	105-005-00048	105-005-00057			158	3.92
LTA-25	105-005-00066	105-005-00075			164	4.15
LTA-32	105-005-00084	105-005-00093			172	4.45
LTA-40	105-005-00100	105-005-00119			182	4.82

OMFB® HYDRAULIC COMPONENTS

Codice foglio:997-105-00501 Rev://
Codice fascicolo:997-400-10510 Rev:AC
Data: Giovedì 26 giugno 2003

ТЕХНИЧЕСКИЕ ХАРАКТЕРСТИКИ
TECHNICAL FEATURES

Тип насоса Pump type	Рабочий объём Displacement см³/об	Давление Pressure P1 бар	P2 бар	P3 бар	Макс. постоянная скорость Max. continuous speed об/мин	Макс. временная скорость Max. intermittent speed об/мин	Мин. скорость Min. speed об/мин
LTA-10	10	200	220	240	1500	3200	600
LTA-16	16						
LTA-20	20						
LTA-25	25						
LTA-32	32	180	200	220		2800	
LTA-40	40	150	170	190		2400	

P1=Макс. постоянное давление — Max. continuous pressure (100%)
P2=Макс. временное давление — Max. Intermittent pressure (20 с макс.)
P3=Макс. пиковое давление — Max. peak pressure (6 с макс.)

НАПРАВЛЕНИЕ ВРАЩЕНИЯ
DIRECTION OF ROTATION:

Против часовой стрелки, левый насос
Anti-clockwise rotation, left pump

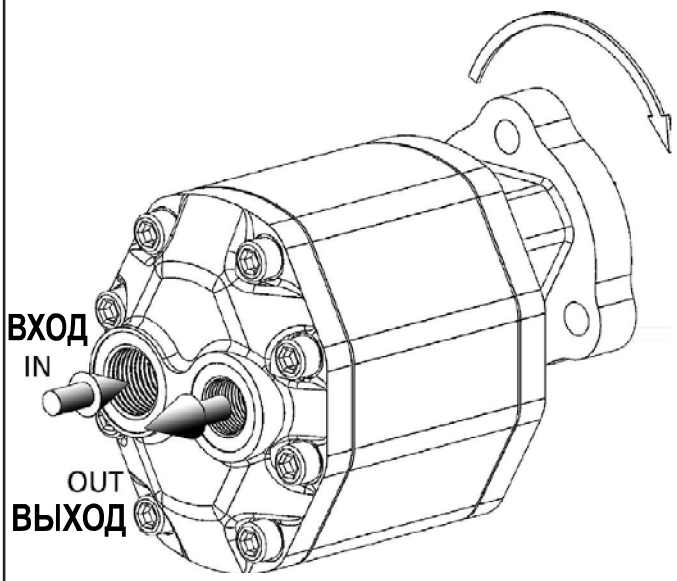

По часовой стрелке, правый насос
Clockwise rotation, right pump

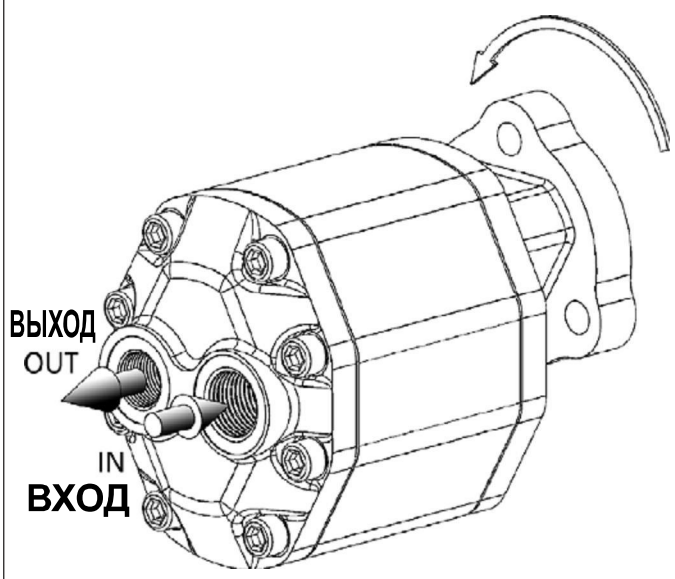

ИНСТРУКЦИЯ ПО ИЗМЕНЕНИЮ НАПРАВЛЕНИЯ ВРАЩЕНИЯ НА СТР. 41
TO CHANGE THE DIRECTION OF ROTATION SEE PAGE 41

Codice foglio:997-105-00501 Rev://
Codice fascicolo:997-400-10510 Rev:AC
Data: Giovedì 20 giugno 2003

ШЕСТЕРЁННЫЕ НАСОСЫ С КРЕПЛЕНИЕМ ПО СТАНДАРТУ UNI
3 HOLES-UNI HYDRAULIC GEAR PUMPS

СЕРИЙНЫЙ КОД FAMILY CODE **105-011**

NPH UNI

Гидравлическая жидкость Fluid	Минеральная или синтетическая, совместимая с уплотнениями: Mineral or synthetic compatible with the following seals: NBR, FKM, FPM, Nylon				
Рекомендуемая кинематическая вязкость Kinematic viscosity suggested	Диапазон рабочих температур (°C)	< -10	-10÷10	10÷35	> 35
	VG (сСт= мм²/с)	22	32	46	68

Оптимальная кинематическая вязкость Optimale kinematic viscosity	VG = 10 сСт ÷ 100 сСт
Максимальная кинематическая вязкость при запуске Max kinematic viscosity suggested at the start-up	VG = 750 сСт
Рекомендуемый индекс вязкости Viscosity index suggested	ИВ > 100
Тонкость фильтрации Oil filtering	> 200 бар : 10 мкм < 200 бар : 25 мкм
Входное давление Inlet pressure	-0,3 ÷ 2 бар
Направление вращения Pump rotation	Нереверсивный (правый или левый) Unidirectional (Right or Left)

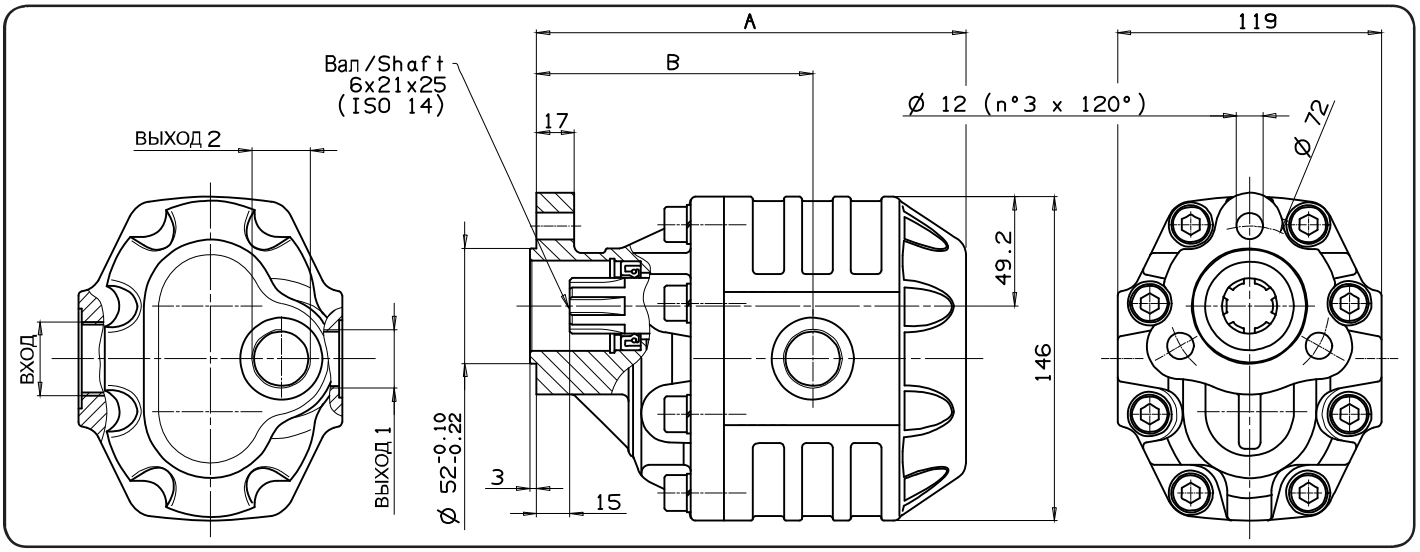

Тип насоса Pump type	Вращение Rotation: Правое Right	Вращение Rotation: Левое Left	ВХОД ISO 228	ВЫХОД 1 ISO 228	ВЫХОД 2 ISO 228	A мм	B мм	Вес Weight кг
NPH-17	105-011-00175	105-011-00184	G 1/2	G 1/2		152.5	103.5	8.5
NPH-22	105-011-00228	105-011-00237				156	105.5	9
NPH-27	105-011-00273	105-011-00282	G 3/4			158.5	108	9.5
NPH-34	105-011-00344	105-011-00353		G 3/4		163.5	109	10.5
NPH-43	105-011-00433	105-011-00442				169.5	114	11
NPH-51	105-011-00513	105-011-00522	G1			174.5	114.5	11.5
NPH-61	105-011-00611	105-011-00620				180.5	120.5	12
NPH-73	105-011-00737	105-011-00746				188.5	119.5	12.5
NPH-82	105-011-00826	105-011-00835	G1 1/4			193.5	124.5	13
NPH-100	105-011-01003	105-011-01012		G 1	G 3/4	210.5	138.5	14
NPH-125	105-011-01254	105-011-01263				226.5	142.5	16

OMFB® HYDRAULIC COMPONENTS

Codice foglio:997-105-01101 Rev:AA
Codice fascicolo:997-400-10510 Rev:AC
Data: Giovedì 26 giugno 2003

ТЕХНИЧЕСКИЕ ХАРАКТЕРСТИКИ

TECHNICAL FEATURES

Тип насоса Pump type	Рабочий объём Displacement см³/об	Давление Pressure P1 бар	P2 бар	P3 бар	Макс. постоянная скорость Max. continuous speed об/мин	Макс. временная скорость Max. intermittent speed об/мин	Мин. скорость Min. speed об/мин
NPH-17	17.04	290	315	325	2500	3000	300
NPH-22	22.15						
NPH-27	26.18						
NPH-34	33.88	280	300	310	2200	2800	
NPH-43	43.12	270	290	300	2000	2500	
NPH-51	50.82	240	260	280			
NPH-61	60.06	220	240	250	1800	2000	
NPH-73	72.88	200	220	230	1600	1800	
NPH-82	81.08	190	210	220	1500		
NPH-100	98.18	180	200	220			
NPH-125	122.72	160	180	200			

P1=Макс. постоянное давление — Max. continuous pressure (100%)
P2=Макс. временное давление — Max. Intermittent pressure (20 с макс.)
P3=Макс. пиковое давление — Max. peak pressure (6 с макс.)

НАПРАВЛЕНИЕ ВРАЩЕНИЯ

DIRECTION OF ROTATION:

Против часовой стрелки, левый насос

Anti-clockwise rotation, left pump

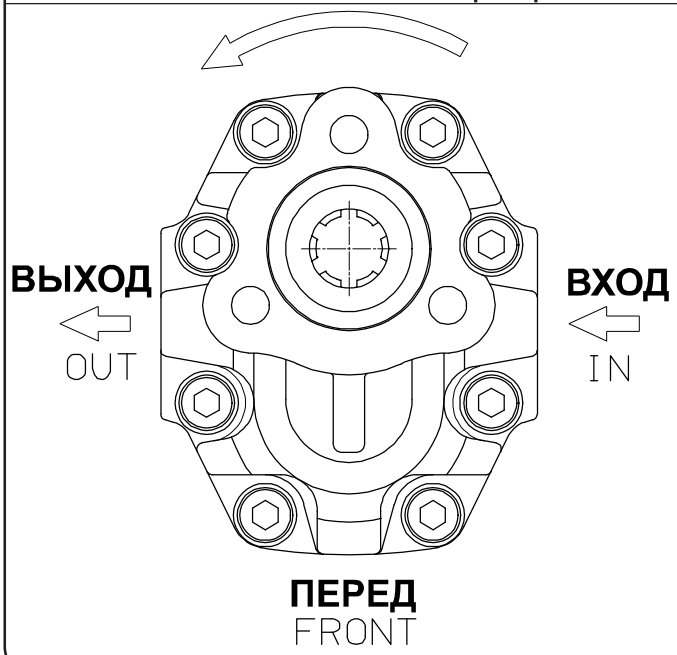

По часовой стрелке, правый насос

Clockwise rotation, right pump

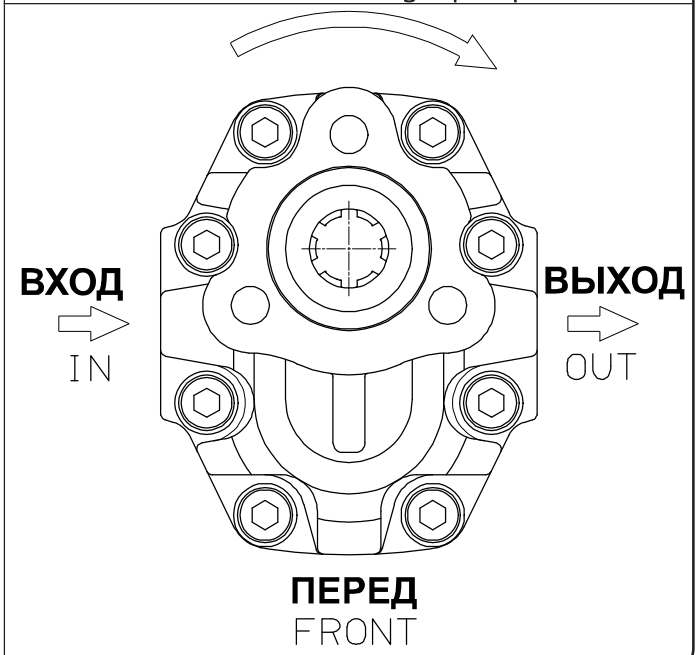

ИНСТРУКЦИЯ ПО ИЗМЕНЕНИЮ НАПРАВЛЕНИЯ ВРАЩЕНИЯ НА СТР. 44
TO CHANGE THE DIRECTION OF ROTATION SEE PAGE 44

Codice foglio:997-105-01101 Rev:AA
Codice fascicolo:997-400-10510 Rev:AC
Data: Giovedì 20 giugno 2003

ШЕСТЕРЁННЫЕ НАСОСЫ С КРЕПЛЕНИЕМ ПО ISO

4 HOLES-ISO HYDRAULIC GEAR PUMPS

СЕРИЙНЫЙ КОД FAMILY CODE **105-011**

NPH ISO

Codice foglio:997-105-01105 Rev:AA

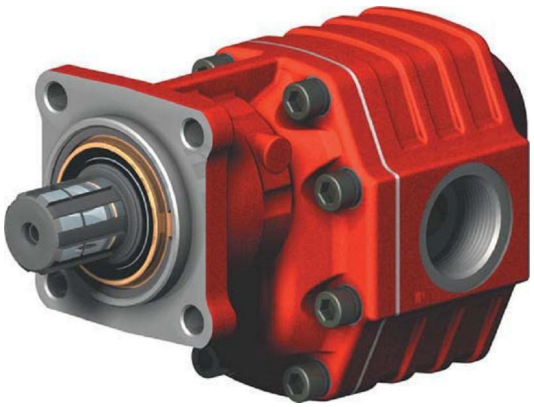

Рабочая жидкость Fluid	Минеральная или синтетическая, совместимая с уплотнениями: Mineral or synthetic compatible with the following seals: NBR, FKM, FPM, Nylon				
Рекомендуемая кинематическая вязкость Kinematic viscosity suggested	Диапазон рабочих температур (°C)	< -10	-10÷10	10÷35	> 35
	VG (сСт= мм²/с)	16	22	46	68
Оптимальная кинематическая вязкость Optimale kinematic viscosity	VG = 10 сСт ÷ 100 сСт				
Максимальная кинематическая вязкость при запуске Max kinematic viscosity suggested at the start-up	VG = 750 сСт				
Рекомендуемый индекс вязкости Viscosity index suggested	ИВ > 100				
Тонкость фильтрации Oil filtering	> 200 бар : 10 мкм < 200 бар : 25 мкм				
Входное давление Inlet pressure	-0,3 ÷ 2 бар				
Направление вращения Pump rotation	Нереверсивный (правый или левый) Unidirectional (Right or Left)				

Codice fascicolo:997-400-10510 Rev:AC

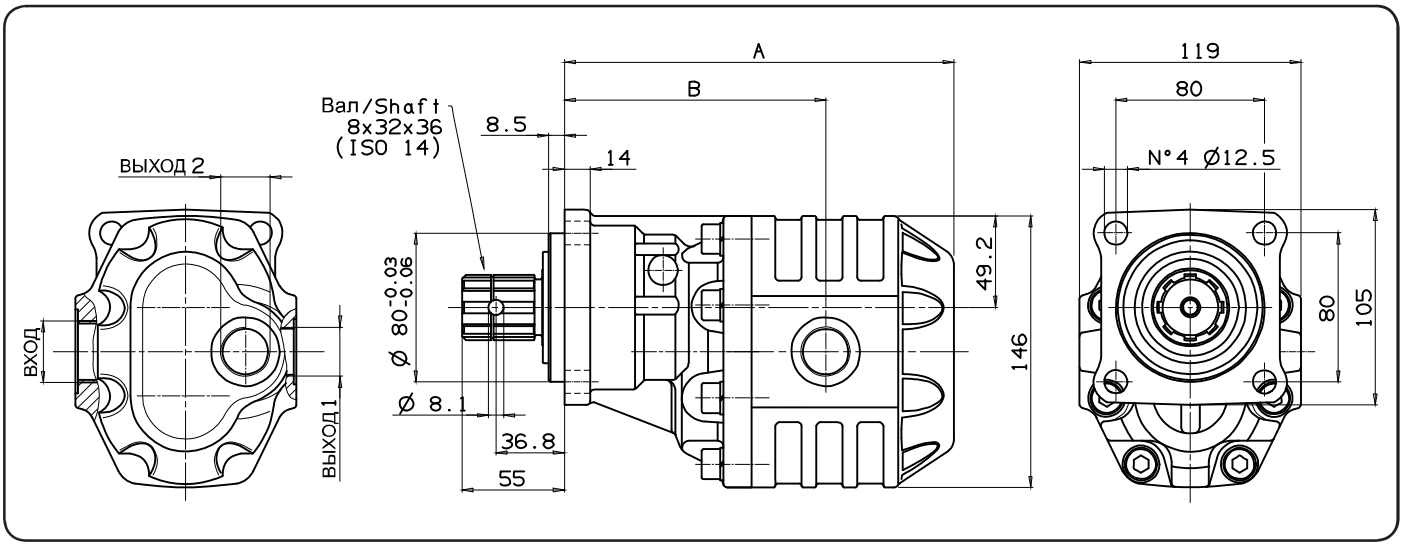

Тип насоса Pump type	Вращение Rotation Правое Right	Левое Left	ВХОД ISO 228	ВЫХОД 1 ISO 228	ВЫХОД 2 ISO 228	A мм	B мм	Вес Weight кг
NPH-17	105-011-10173	105-011-10182	G 1/2	G 1/2		168.5	119.5	11
NPH-22	105-011-10226	105-011-10235				172	121.5	11.5
NPH-27	105-011-10271	105-011-10280	G 3/4			174.5	124	12
NPH-34	105-011-10342	105-011-10351		G 3/4		179.5	125	13
NPH-43	105-011-10431	105-011-10441				185.5	130	13.5
NPH-51	105-011-10511	105-011-10520	G1			190.5	130.5	14
NPH-61	105-011-10619	105-011-10628				196.5	136.5	14.5
NPH-73	105-011-10735	105-011-10744				204.5	135.5	15
NPH-82	105-011-10824	105-011-10833	G1 1/4			209.5	140.5	15.5
NPH-100	105-011-11001	105-011-11010		G 1	G 3/4	226.5	154.5	15
NPH-125	105-011-11252	105-011-11261				242.5	158.5	17

Data: Giovedì 26 giugno 2003

OMFB® HYDRAULIC COMPONENTS

ТЕХНИЧЕСКИЕ ХАРАКТЕРСТИКИ

TECHNICAL FEATURES

Тип насоса Pump type	Рабочий объём Displacement см³/об	Давление Pressure P1 бар	P2 бар	P3 бар	Макс. постоянная скорость Max. continuous speed об/мин	Макс. временная скорость Max. intermittent speed об/мин	Мин. скорость Min. speed об/мин
NPH-17	17.04	290	315	325	2500	3000	300
NPH-22	22.15						
NPH-27	26.18						
NPH-34	33.88	280	300	310	2200	2800	
NPH-43	43.12	270	290	300	2000	2500	
NPH-51	50.82	240	260	280			
NPH-61	60.06	220	240	250	1800	2000	
NPH-73	72.88	200	220	230	1600	1800	
NPH-82	81.08	190	210	220	1500		
NPH-100	98.18	180	200				
NPH-125	122.72	160	180	200			

P1=Макс. постоянное давление — Max. continuous pressure (100%)
P2=Макс. временное давление — Max. Intermittent pressure (20 с макс.)
P3=Макс. пиковое давление — Max. peak pressure (6 с макс.)

НАПРАВЛЕНИЕ ВРАЩЕНИЯ

DIRECTION OF ROTATION:

Против часовой стрелки, левый насос

Anti-clockwise rotation, left pump

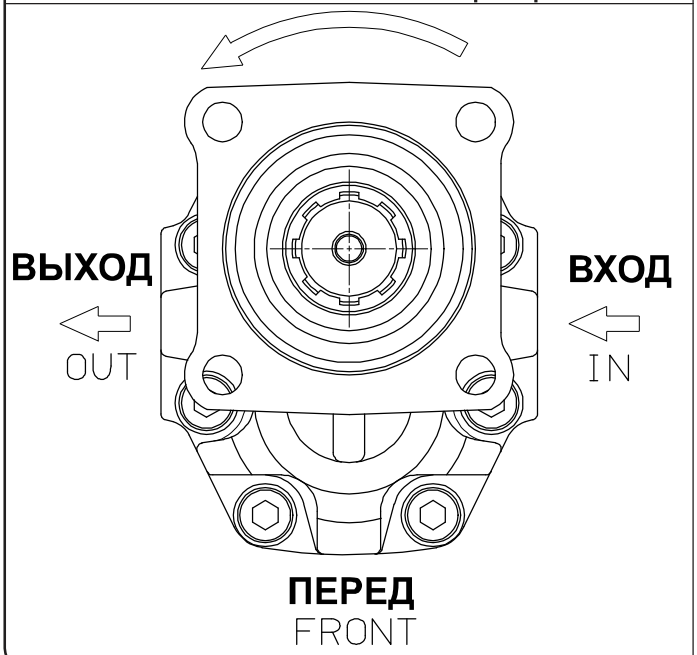

По часовой стрелке, правый насос

Clockwise rotation, right pump

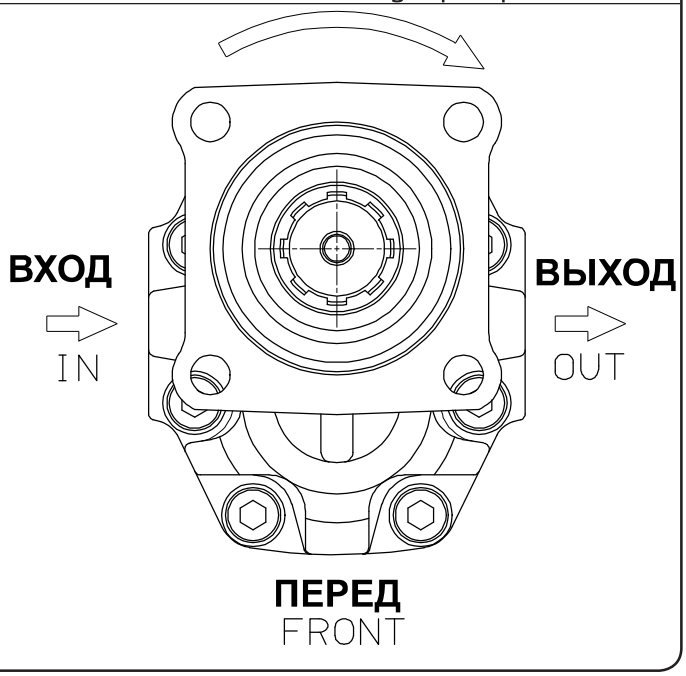

ИНСТРУКЦИЯ ПО ИЗМЕНЕНИЮ НАПРАВЛЕНИЯ ВРАЩЕНИЯ НА СТР. 44

TO CHANGE THE DIRECTION OF ROTATION SEE PAGE 44

НАСОС КОМПЛЕКТУЕТСЯ ДВОЙНЫМ УПЛОТНЕНИЕМ И КОНИЧЕСКИМ РОЛИКОПОДШИПНИКОМ НА ВЫХОДНОМ ВАЛУ

THE PUMP IS COMPLETE WITH DOUBLE OIL-SEAL AND TAPERED ROLLER BEARING ON THE OUTPUT SHAFT

Codice foglio:997-105-01105 Rev:AA
Codice fascicolo:997-400-10510 Rev:AC
Data: Giovedì 20 giugno 2003

OMFB® HYDRAULIC COMPONENTS

РЕВЕРСИВНЫЕ ШЕСТЕРЁННЫЕ НАСОСЫ С КРЕПЛЕНИЕМ ПО UNI

3 HOLES-UNI REVERSIBLE HYDRAULIC GEAR PUMPS

СЕРИЙНЫЙ КОД FAMILY CODE **105-028**

LTH UNI

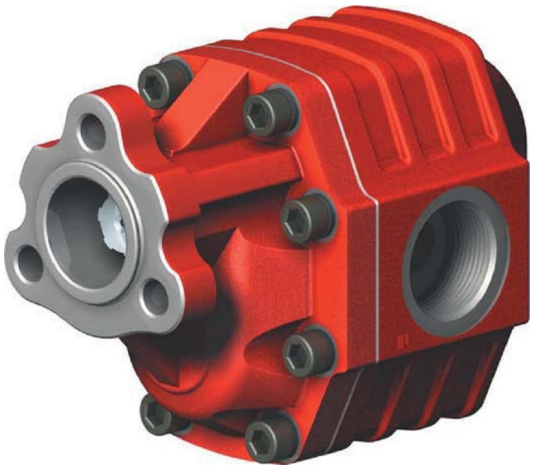

Рабочая жидкость Fluid	Минеральная или синтетическая, совместимая с уплотнениями: Mineral or synthetic compatible with the following seals: NBR, FKM, FPM, Nylon				
Рекомендуемая кинематическая вязкость Kinematic viscosity suggested	Диапазон рабочих температур (°C)	< -10	-10÷10	10÷35	> 35
	VG (cСт= мм²/с)	16	22	46	68
Оптимальная кинематическая вязкость Optimale kinematic viscosity	VG = 10 cСт ÷ 100 cСт				
Максимальная кинематическая вязкость при запуске Max kinematic viscosity suggested at the start-up	VG = 750 cСт				
Рекомендуемый индекс вязкости Viscosity index suggested	ИВ > 100				
Тонкость фильтрации Oil filtering	> 200 бар : 10 мкм < 200 бар : 25 мкм				
Входное давление Inlet pressure	-0,3 ÷ 2 бар				
Направление вращения Pump rotation	Реверсивный Bidirectional				

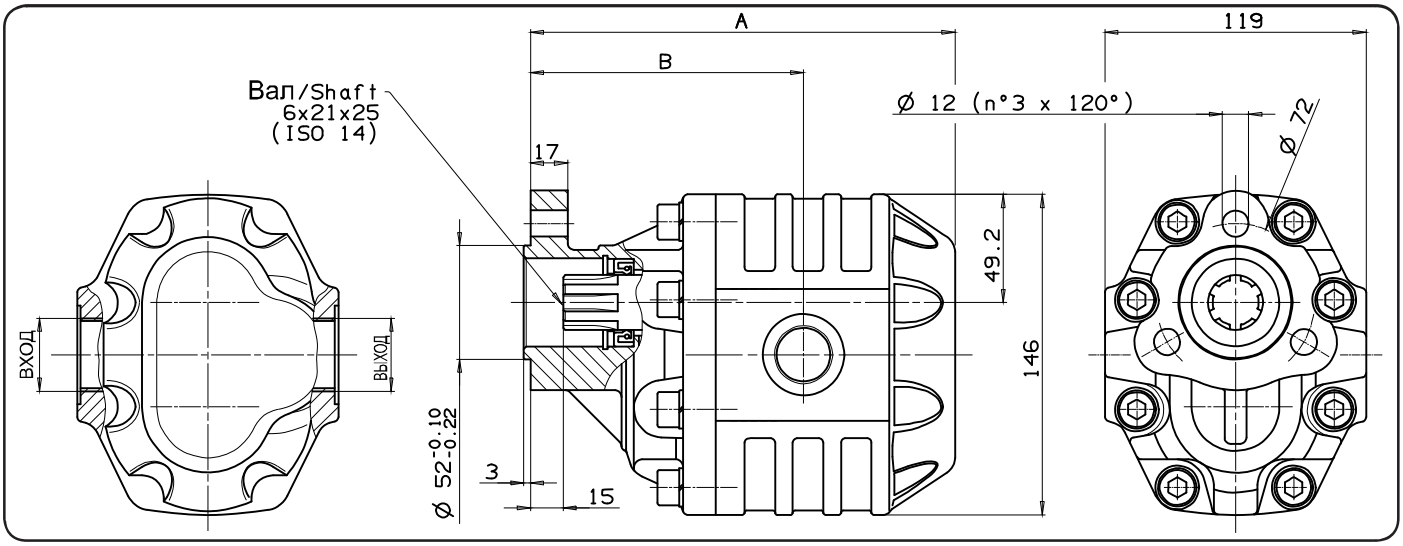

Тип насоса Pump type	Код Order code	ВХОД ISO 228	ВЫХОД ISO 228	A мм	B мм	Вес Weight кг
LTH-61	105-028-00612	G 1	G 1	180,5	120,5	12
LTH-82	105-028-00827			193,5	124,5	13
LTH-100	105-028-01004	G 1 1/4	G 1 1/4	210,5	138,5	14

OMFB® HYDRAULIC COMPONENTS

Codice foglio:997-105-02810 Rev://
Codice fascicolo:997-400-10510 Rev:AC
Data: Giovedì 26 giugno 2003

ТЕХНИЧЕСКИЕ ХАРАКТЕРСТИКИ
TECHNICAL FEATURES

Тип насоса Pump type	Рабочий объём Displacement	Давление Pressure			Макс. постоянная скорость Max. continuous speed	Макс. временная скорость Max. intermittent speed	Мин. скорость Min. speed
		P1	P2	P3			
	см³/об	бар	бар	бар	об/мин	об/мин	об/мин
LTH-61	60,06	190	200	210	1500	1800	300
LTH-82	81,08	160	180	190	1400	1700	
LTH-100	98,18						

P1=Макс. постоянное давление — Max. continuous pressure (100%)
P2=Макс. временное давление — Max. Intermittent pressure (20 с макс.)
P3=Макс. пиковое давление — Max. peak pressure (6 с макс.)

ОПРЕДЕЛЕНИЕ ЗОН ВСАСЫВАНИЯ И НАГНЕТАНИЯ:
TECHNICAL FEATURES

Против часовой стрелки, левый насос
Anti-clockwise rotation, left pump

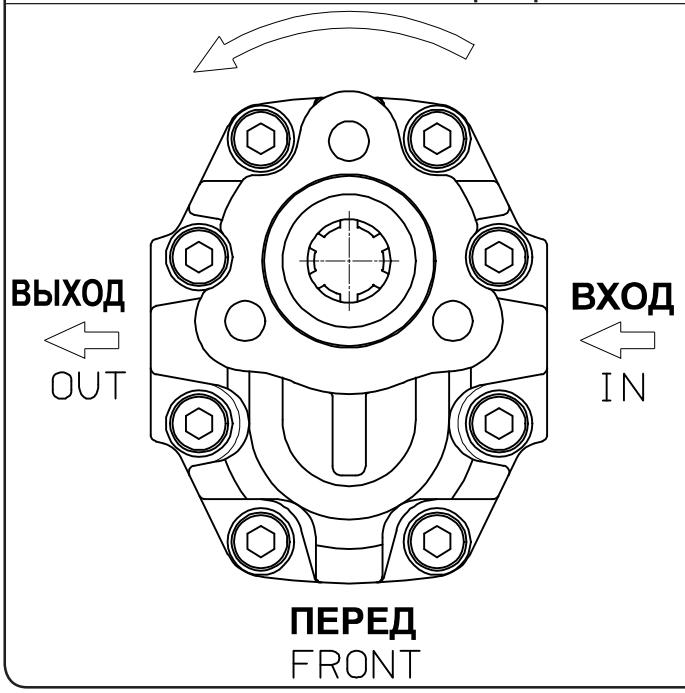

По часовой стрелке, правый насос
Clockwise rotation, right pump

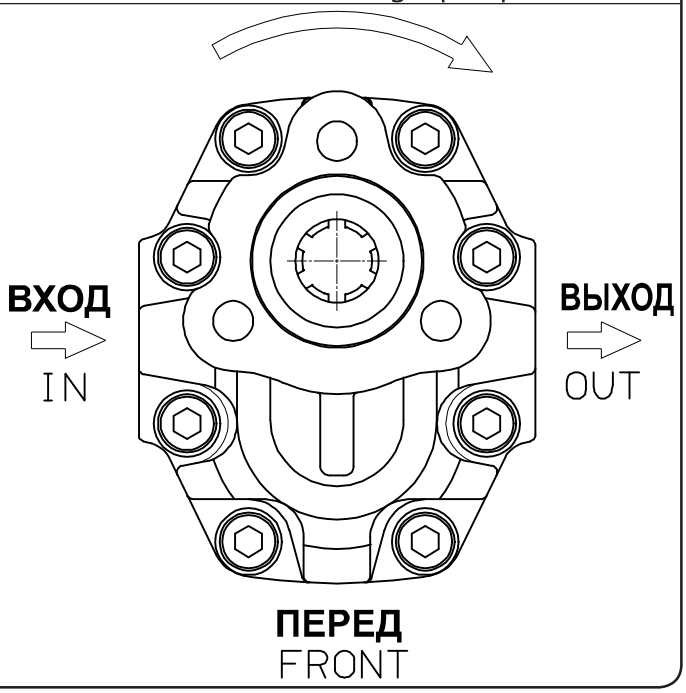

Codice foglio:997-105-02810 Rev:/
Codice fascicolo:997-400-10510 Rev:AC
Data: Giovedì 20 giugno 2003

РЕВЕРСИВНЫЕ ШЕСТЕРЁННЫЕ НАСОСЫ С КРЕПЛЕНИЕМ ПО ISO

4 HOLES-ISO REVERSIBLE HYDRAULIC GEAR PUMPS

СЕРИЙНЫЙ КОД FAMILY CODE **105-028**

LTH ISO

Codice foglio:997-105-02815 Rev://
Codice fascicolo:997-400-10510 Rev:AC
Data: Giovedì 26 giugno 2003

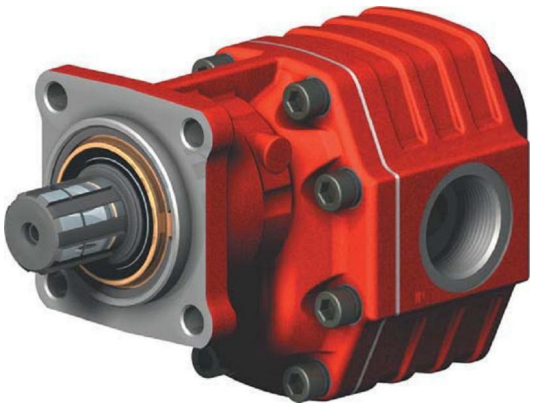

Рабочая жидкость Fluid	Минеральная или синтетическая, совместимая с уплотнениями: Mineral or synthetic compatible with the following seals: NBR, FKM, FPM, Nylon				
Рекомендуемая кинематическая вязкость Kinematic viscosity suggested	Диапазон рабочих температур (°C)	< -10	-10÷10	10÷35	> 35
	VG (сСт= мм²/с)	16	22	46	68
Оптимальная кинематическая вязкость Optimale kinematic viscosity	VG = 10 сСт ÷ 100 сСт				
Максимальная кинематическая вязкость при запуске Max kinematic viscosity suggested at the start-up	VG = 750 сСт				
Рекомендуемый индекс вязкости Viscosity index suggested	ИВ > 100				
Тонкость фильтрации Oil filtering	> 200 бар : 10 мкм < 200 бар : 25 мкм				
Входное давление Inlet pressure	-0,3 ÷ 2 бар				
Направление вращения Pump rotation	Реверсивный Bidirectional				

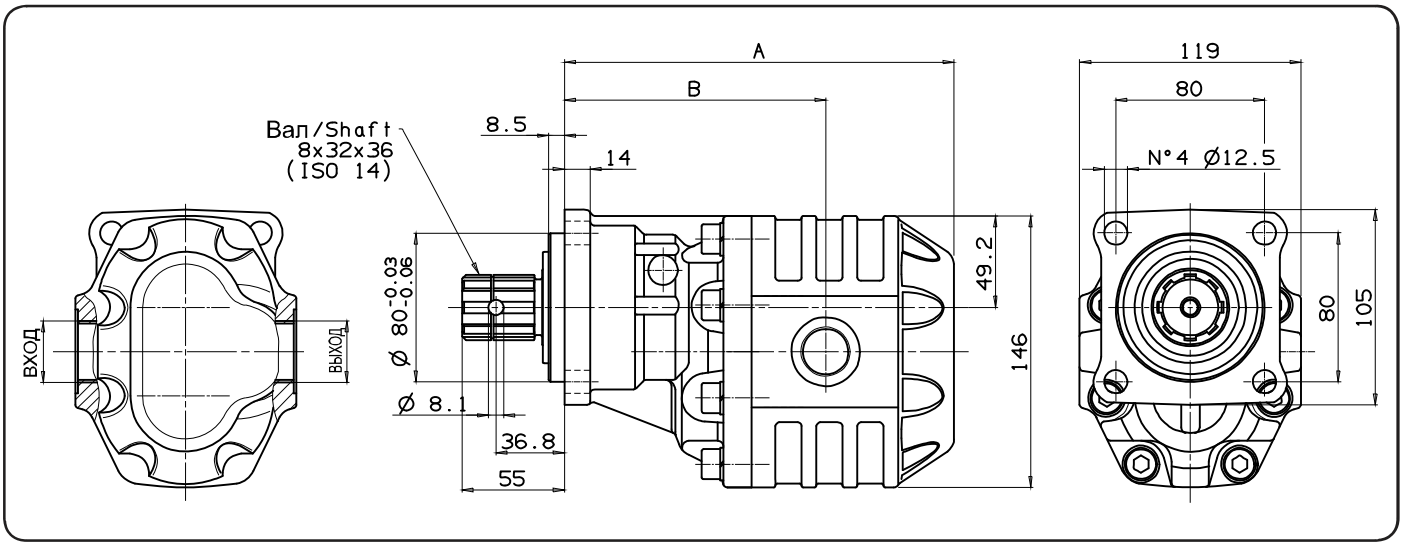

Тип насоса Pump type	Код Order code	ВХОД ISO 228	ВЫХОД ISO 228	A мм	B мм	Вес Weight кг
LTH-61	105-028-10610	G 1	G 1	196,5	136,5	14,5
LTH-82	105-028-10825			209,5	140,5	15,5
LTH-100	105-028-11002	G 1 1/4	G 1 1/4	226,5	154,5	15

OMFB® HYDRAULIC COMPONENTS

ТЕХНИЧЕСКИЕ ХАРАКТЕРСТИКИ
TECHNICAL FEATURES

Тип насоса Pump type	Рабочий объём Displacement	Давление Pressure			Макс. постоянная скорость Max. continuous speed	Макс. временная скорость Max. intermittent speed	Мин. скорость Min. speed
		P1	P2	P3			
	см³/об	бар	бар	бар	об/мин	об/мин	об/мин
LTH-61	60,06	190	200	210	1500	1800	300
LTH-82	81,08	160	180	190	1400	1700	
LTH-100	98,18						

P1=Макс. постоянное давление — Max. continuous pressure (100%)
P2=Макс. временное давление — Max. Intermittent pressure (20 с макс.)
P3=Макс. пиковое давление — Max. peak pressure (6 с макс.)

ОПРЕДЕЛЕНИЕ ЗОН ВСАСЫВАНИЯ И НАГНЕТАНИЯ:
TECHNICAL FEATURES

Против часовой стрелки, левый насос
Anti-clockwise rotation, left pump

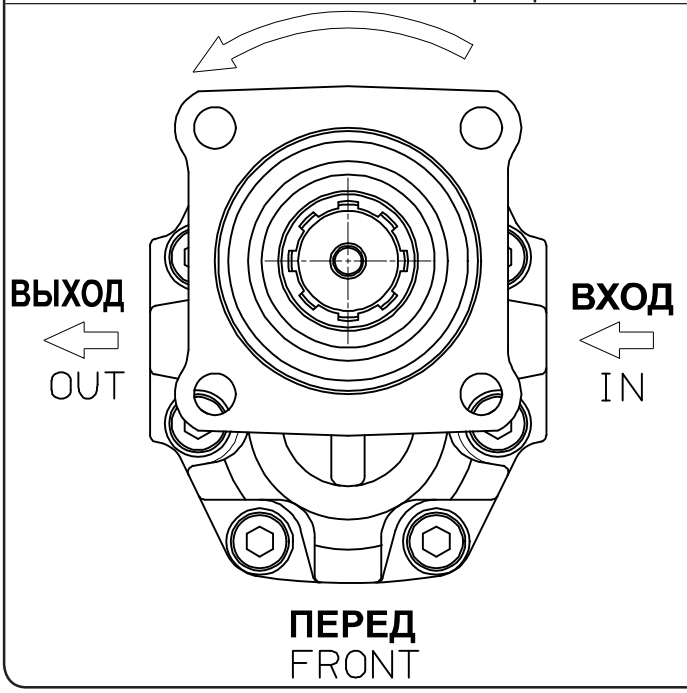

По часовой стрелке, правый насос
Clockwise rotation, right pump

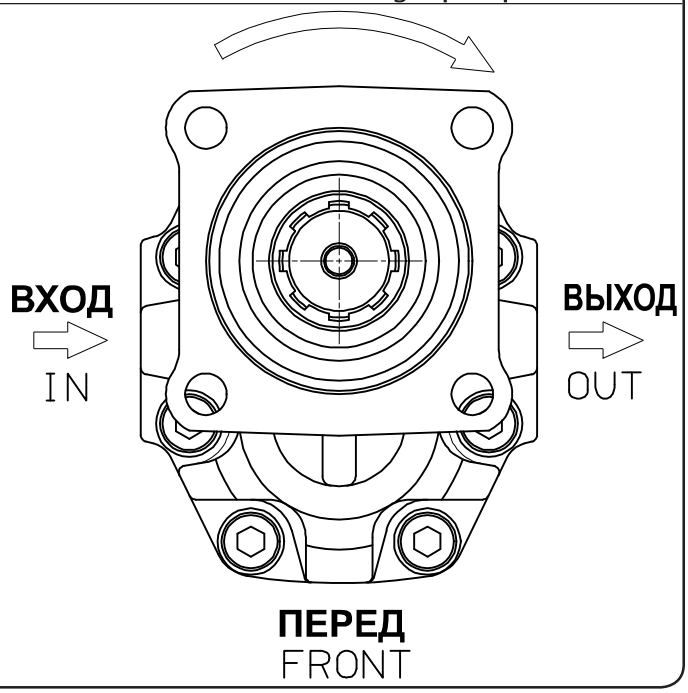

Codice foglio:997-105-02815 Rev://
Codice fascicolo:997-400-10510 Rev:AC
Data: Giovedì 20 giugno 2003

КОРОТКИЕ ШЕСТЕРЁННЫЕ НАСОСЫ С КРЕПЛЕНИЕМ ПО ISO

4 HOLES-ISO HYDRAULIC GEAR PUMPS

СЕРИЙНЫЙ КОД FAMILY CODE **105-030**

NPH ISO-SHORT

Codice foglio:997-105-03001 Rev:AA

Рабочая жидкость Fluid	Минеральная или синтетическая, совместимая с уплотнениями: Mineral or synthetic compatible with the following seals: NBR, FKM, FPM, Nylon				
Рекомендуемая кинематическая вязкость Kinematic viscosity suggested	Диапазон рабочих температур (°C)	< -10	-10÷10	10÷35	> 35
	VG (сСт= мм²/с)	16	22	46	68

Оптимальная кинематическая вязкость Optimale kinematic viscosity	VG = 10 сСт ÷ 100 сСт
Максимальная кинематическая вязкость при запуске Max kinematic viscosity suggested at the start-up	VG = 750 сСт
Рекомендуемый индекс вязкости Viscosity index suggested	ИВ > 100
Тонкость фильтрации Oil filtering	> 200 бар : 10 мкм < 200 бар : 25 мкм
Входное давление Inlet pressure	-0,3 ÷ 2 бар
Направление вращения Pump rotation	Нереверсивный (правый или левый) Unidirectional (Right or Left)

Codice fascicolo:997-400-10510 Rev:AC

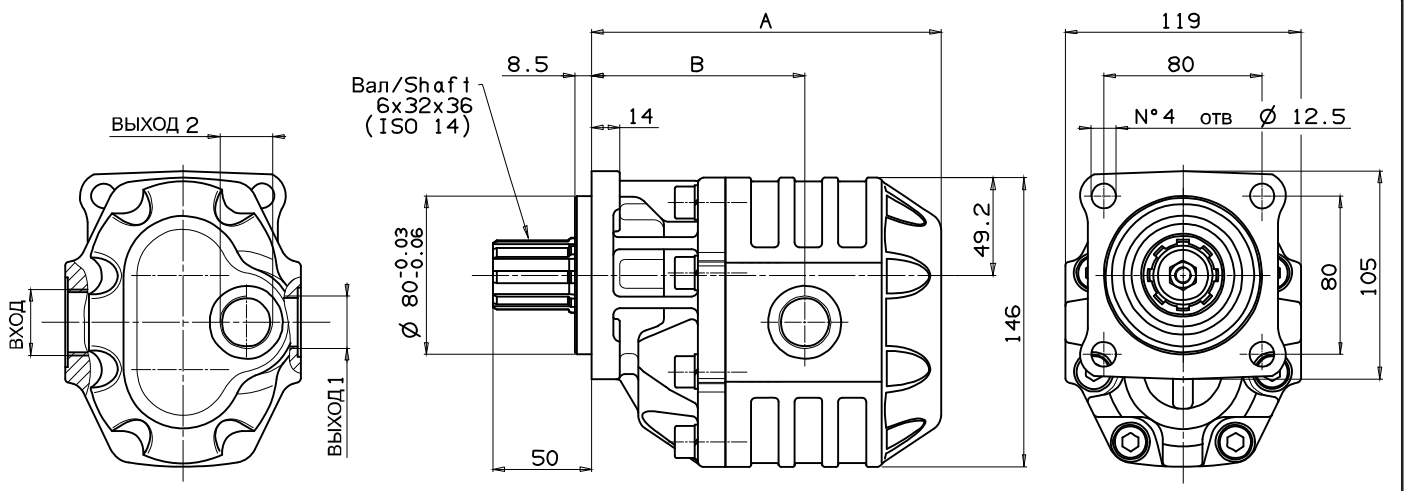

Тип насоса Pump type	Вращение Rotation Правое Right	Левое Left	ВХОД ISO 228	ВЫХОД 1 ISO 228	ВЫХОД 2 ISO 228	A мм	B мм	Вес Weight кг
NPH-17	105-030-00172	105-030-00181	G 1/2	G 1/2		135,5	86,5	9,4
NPH-22	105-030-00225	105-030-00234				139	88,5	9,8
NPH-27	105-030-00270	105-030-00289	G 3/4			141,5	91	10,2
NPH-34	105-030-00341	105-030-00350		G 3/4		146,5	92	11,1
NPH-43	105-030-00430	105-030-00449				152,5	97	11,5
NPH-51	105-030-00510	105-030-00529	G 1			157,5	97,5	12
NPH-61	105-030-00618	105-030-00627				163,5	103,5	12,4
NPH-73	105-030-00734	105-030-00743				171,5	102,5	12,8
NPH-82	105-030-00823	105-030-00832	G 1 1/4			176,5	107,5	13,2

Data: Giovedì 26 giugno 2003

НЕ ДОПУСКАЕТСЯ НАГРУЖАТЬ ВАЛ НАСОСА РАДИАЛЬНЫМИ СИЛАМИ

NO RADIAL LOADS ALLOWED ON PUMP SHAFT

OMFB® HYDRAULIC COMPONENTS

ТЕХНИЧЕСКИЕ ХАРАКТЕРСТИКИ

TECHNICAL FEATURES

Тип насоса Pump type	Рабочий объём Displacement см³/об	Давление Pressure P1 бар	P2 бар	P3 бар	Макс. постоянная скорость Max. continuous speed об/мин	Макс. временная скорость Max. intermittent speed об/мин	Мин. скорость Min. speed об/мин
NPH-17	17.04	290	315	325	2500	3000	300
NPH-22	22.15						
NPH-27	26.18						
NPH-34	33.88	280	300	310	2200	2800	
NPH-43	43.12	270	290	300	2000	2500	
NPH-51	50.82	240	260	280			
NPH-61	60.06	220	240	250	1800	2000	
NPH-73	72.88	200	220	230	1600	1800	
NPH-82	81.08	190	210	220	1500		

P1=Макс. постоянное давление — Max. continuous pressure (100%)
P2=Макс. временное давление — Max. Intermittent pressure (20 с макс.)
P3=Макс. пиковое давление — Max. peak pressure (6 с макс.)

НАПРАВЛЕНИЕ ВРАЩЕНИЯ

DIRECTION OF ROTATION:

Против часовой стрелки, левый насос
Anti-clockwise rotation, left pump

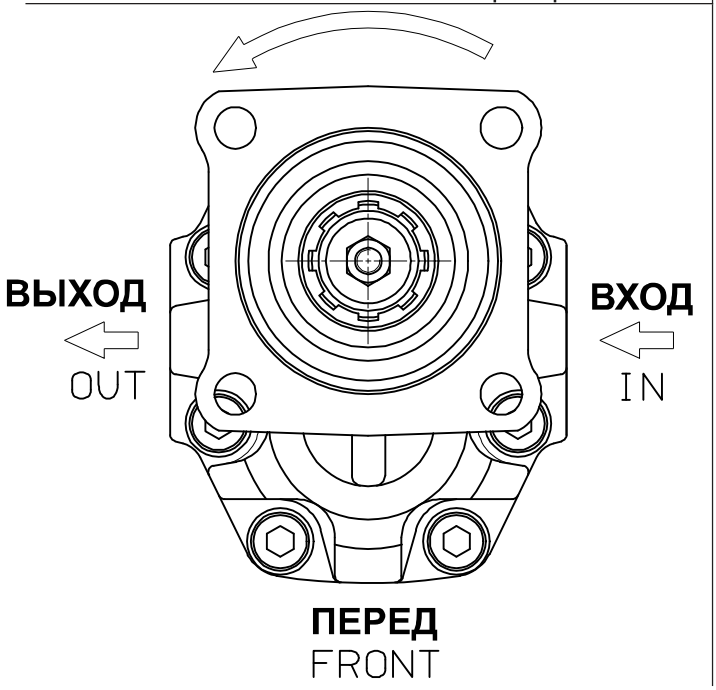

По часовой стрелке, правый насос
Clockwise rotation, right pump

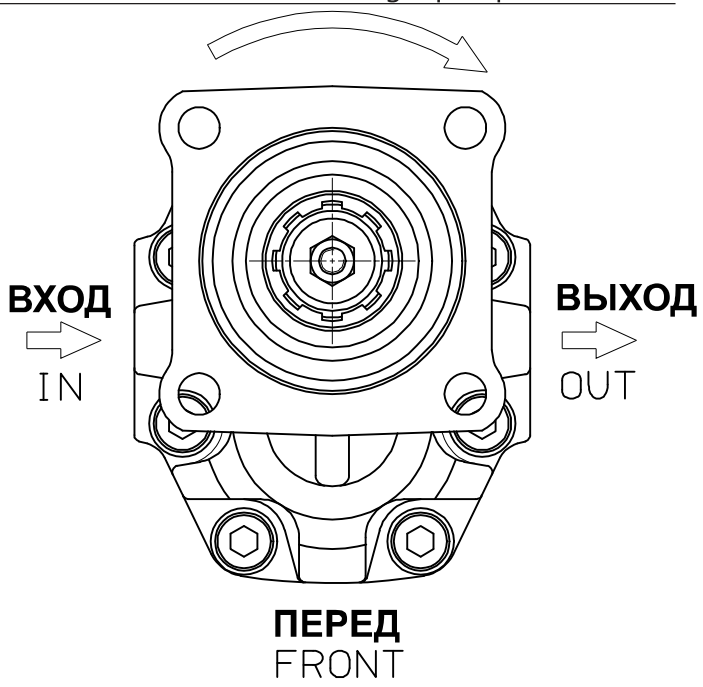

ИНСТРУКЦИЯ ПО ИЗМЕНЕНИЮ НАПРАВЛЕНИЯ ВРАЩЕНИЯ НА СТР. 44
TO CHANGE THE DIRECTION OF ROTATION SEE PAGE 44

Codice foglio:997-105-03001 Rev:AA
Codice fascicolo:997-400-10510 Rev:AC
Data: Giovedì 20 giugno 2003

ШЕСТЕРЁННЫЕ НАСОСЫ С КРЕПЛЕНИЕМ ПО UNI
3 HOLES-UNI HYDRAULIC GEAR PUMPS

СЕРИЙНЫЙ КОД FAMILY CODE **105-012**

NPGH UNI

Рабочая жидкость Fluid	Минеральная или синтетическая, совместимая с уплотнениями: Mineral or synthetic compatible with the following seals: NBR, FKM, FPM, Nylon				
Рекомендуемая кинематическая вязкость Kinematic viscosity suggested	Диапазон рабочих температур (°C)	< -10	-10÷10	10÷35	> 35
	VG (сСт= мм²/с)	16	22	46	68
Оптимальная кинематическая вязкость Optimale kinematic viscosity		VG = 10 сСт ÷ 100 сСт			
Максимальная кинематическая вязкость при запуске Max kinematic viscosity suggested at the start-up		VG = 750 сСт			
Рекомендуемый индекс вязкости Viscosity index suggested		ИВ > 100			
Тонкость фильтрации Oil filtering		> 200 бар : 10 мкм < 200 бар : 25 мкм			
Входное давление Inlet pressure		-0,3 ÷ 2 бар			
Направление вращения Pump rotation		Нереверсивный (правый или левый) Unidirectional (Right or Left)			

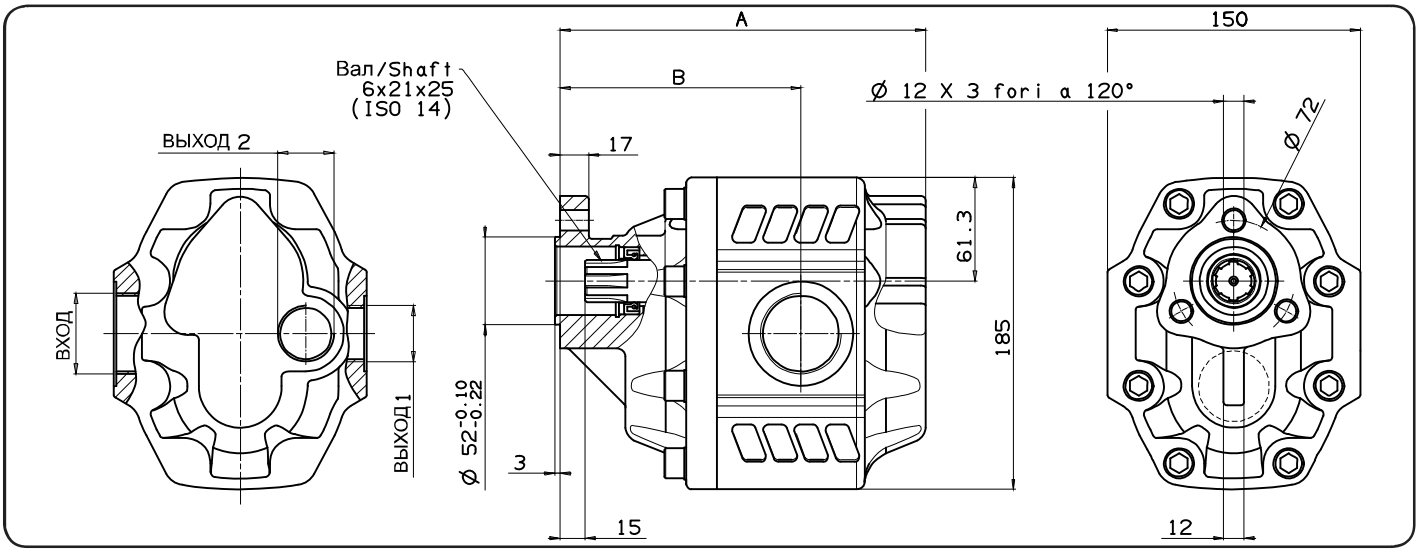

Тип насоса Pump type	Вращение Rotation Правое Right	 Левое Left	ВХОД ISO 228	ВЫХОД ISO 228	A мм	B мм	Вес Weight кг
NPGH-63	105-012-00638	105-012-00647	G 1	G 3/4	186	121	17.5
NPGH-73	105-012-00736	105-012-00745			190	125	18.5
NPGH-84	105-012-00843	105-012-00852	G 1 1/4	G 1	194	125.5	19
NPGH-100	105-012-01002	105-012-01011			200	129	19.5
NPGH-116	105-012-01164	105-012-01173			206	135	20
NPGH-133	105-012-01333	105-012-01342	G 1 1/2		212	138	21
NPGH-150	105-012-01502	105-012-01511			217	143	21.5

OMFB® HYDRAULIC COMPONENTS

Codice foglio:997-105-01201 Rev:AA
Codice fascicolo:997-400-10510 Rev:AC
Data: Giovedì 26 giugno 2003

ТЕХНИЧЕСКИЕ ХАРАКТЕРСТИКИ
TECHNICAL FEATURES

Тип насоса Pump type	Рабочий объём Displacement см³/об	Давление Pressure P1 бар	P2 бар	P3 бар	Макс. постоянная скорость Max. continuous speed об/мин	Макс. временная скорость Max. intermittent speed об/мин	Мин. скорость Min. speed об/мин
NPGH-63	63.70	290	315	325	1800	2700	300
NPGH-73	74.87	280	300	315			
NPGH-84	85.96	260	280	290			
NPGH-100	102.60	250	270	280			
NPGH-116	119.24	240	260	270	1500		
NPGH-133	135.88	220	250	260		2500	
NPGH-150	149.75	180	210	220			

P1=Макс. постоянное давление — Max. continuous pressure (100%)
P2=Макс. временное давление — Max. Intermittent pressure (20 с макс.)
P3=Макс. пиковое давление — Max. peak pressure (6 с макс.)

НАПРАВЛЕНИЕ ВРАЩЕНИЯ
TECHNICAL FEATURES

Против часовой стрелки, левый насос
Anti-clockwise rotation, left pump

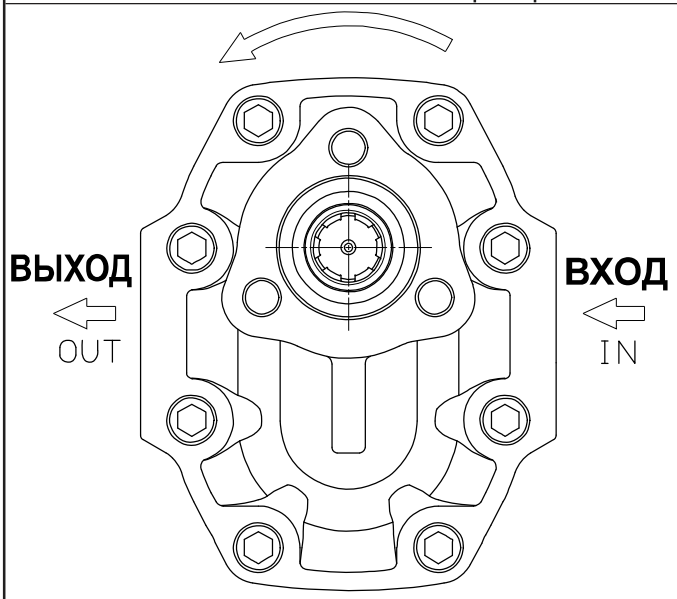

ПЕРЕД
FRONT

По часовой стрелке, правый насос
Clockwise rotation, right pump

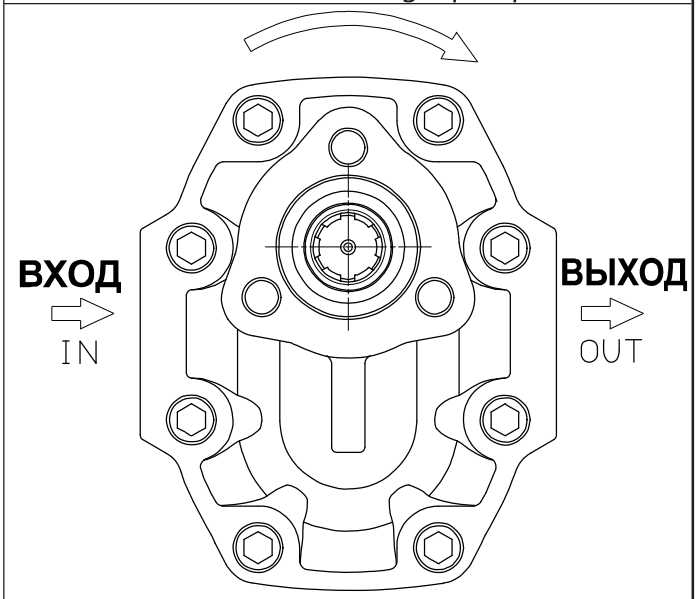

ПЕРЕД
FRONT

ИНСТРУКЦИЯ ПО ИЗМЕНЕНИЮ НАПРАВЛЕНИЯ ВРАЩЕНИЯ НА СТР. 44
TO CHANGE THE DIRECTION OF ROTATION SEE PAGE 44

Codice foglio:997-105-01201 Rev:AA
Codice fascicolo:997-400-10510 Rev:AC
Data: Giovedì 20 giugno 2003

ШЕСТЕРЁННЫЕ НАСОСЫ С КРЕПЛЕНИЕМ ПО ISO

4 HOLES-ISO HYDRAULIC GEAR PUMPS

СЕРИЙНЫЙ КОД FAMILY CODE **105-012**

NPGH ISO

Рабочая жидкость Fluid	Минеральная или синтетическая, совместимая с уплотнениями: Mineral or synthetic compatible with the following seals: NBR, FKM, FPM, Nylon				
Рекомендуемая кинематическая вязкость Kinematic viscosity suggested	Диапазон рабочих температур (°C)	< -10	-10÷10	10÷35	> 35
	VG (сСт= мм²/с)	16	22	46	68
Оптимальная кинематическая вязкость Optimale kinematic viscosity	VG = 10 сСт ÷ 100 сСт				
Максимальная кинематическая вязкость при запуске Max kinematic viscosity suggested at the start-up	VG = 750 сСт				
Рекомендуемый индекс вязкости Viscosity index suggested	ИВ > 100				
Тонкость фильтрации Oil filtering	> 200 бар : 10 мкм < 200 бар : 25 мкм				
Входное давление Inlet pressure	-0,3 ÷ 2 бар				
Направление вращения Pump rotation	Нереверсивный (правый или левый) Unidirectional (Right or Left)				

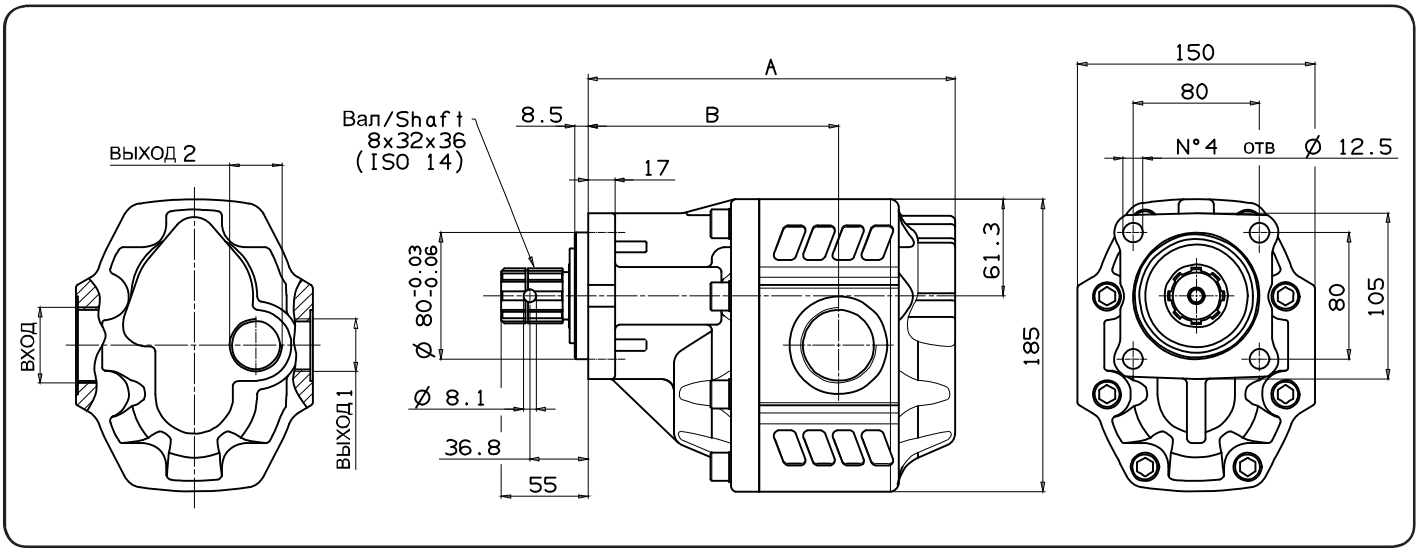

Тип насоса Pump type	Вращение Rotation Правое Right	Левое Left	ВХОД ISO 228	ВЫХОД ISO 228	A мм	B мм	Вес Weight кг
NPGH-63	105-012-10636	105-012-10645	G 1	G 3/4	201.5	136.5	19
NPGH-73	105-012-10734	105-012-10743			205.5	140.5	21
NPGH-84	105-012-10841	105-012-10850	G 1 1/4	G 1	209.5	141	21.5
NPGH-100	105-012-11000	105-012-11019			215.5	144.5	22
NPGH-116	105-012-11162	105-012-11171			221.5	150.5	22.5
NPGH-133	105-012-11331	105-012-11340	G 1 1/2		227.5	153.5	23.5
NPGH-150	105-012-11500	105-012-11519			232.5	158.5	24

Codice foglio:997-105-01205 Rev:AA
Codice fascicolo:997-400-10510 Rev:AC
Data: Giovedì 26 giugno 2003

OMFB® HYDRAULIC COMPONENTS

ТЕХНИЧЕСКИЕ ХАРАКТЕРСТИКИ
TECHNICAL FEATURES

Тип насоса Pump type	Рабочий объём Displacement	Давление Pressure			Макс. постоянная скорость Max. continuous speed	Макс. временная скорость Max. intermittent speed	Мин. скорость Min. speed
		P1	P2	P3			
	см³/об	бар	бар	бар	об/мин	об/мин	об/мин
NPGH-63	63.70	290	315	325	1800	2700	300
NPGH-73	74.87	280	300	315			
NPGH-84	85.96	260	280	290			
NPGH-100	102.60	250	270	280			
NPGH-116	119.24	240	260	270	1500		
NPGH-133	135.88	220	250	260		2500	
NPGH-150	149.75	180	210	220			

P1=Макс. постоянное давление — Max. continuous pressure (100%)
P2=Макс. временное давление — Max. Intermittent pressure (20 с макс.)
P3=Макс. пиковое давление — Max. peak pressure (6 с макс.)

НАПРАВЛЕНИЕ ВРАЩЕНИЯ
TECHNICAL FEATURES

Против часовой стрелки, левый насос
Anti-clockwise rotation, left pump

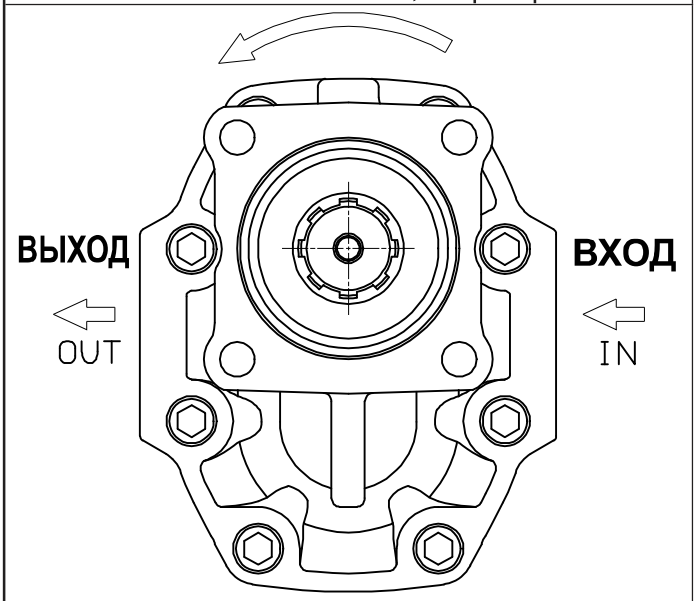

ПЕРЕД
FRONT

По часовой стрелке, правый насос
Clockwise rotation, right pump

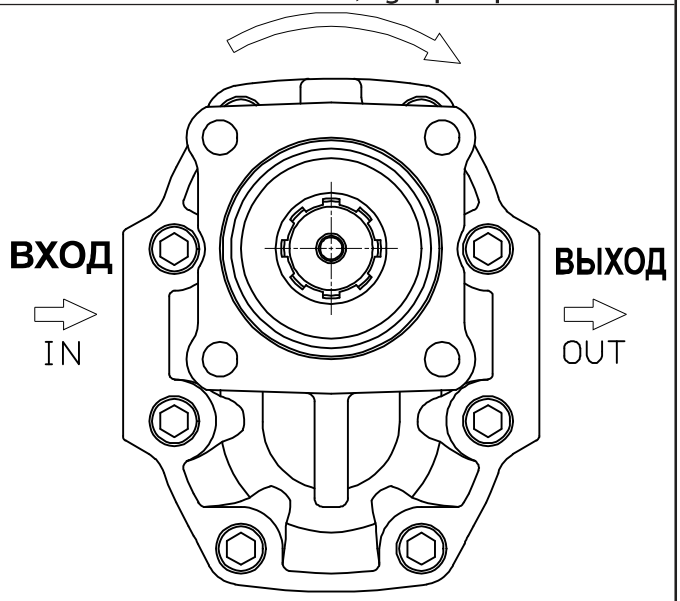

ПЕРЕД
FRONT

ИНСТРУКЦИЯ ПО ИЗМЕНЕНИЮ НАПРАВЛЕНИЯ ВРАЩЕНИЯ НА СТР. 44
TO CHANGE THE DIRECTION OF ROTATION SEE PAGE 44

НАСОС КОМПЛЕКТУЕТСЯ ДВОЙНЫМ УПЛОТНЕНИЕМ И КОНИЧЕСКИМ РОЛИКОПОДШИПНИКОМ НА ВЫХОДНОМ ВАЛУ
THE PUMP IS COMPLETE WITH DOUBLE OIL-SEAL AND TAPERED ROLLER BEARING ON THE OUTPUT SHAFT

Codice foglio:997-105-01205 Rev:AA
Codice fascicolo:997-400-10510 Rev:AC
Data: Giovedì 20 giugno 2003

OMFB® HYDRAULIC COMPONENTS

КОРОТКИЕ ШЕСТЕРЁННЫЕ НАСОСЫ С КРЕПЛЕНИЕМ ПО ISO

4 HOLES-ISO HYDRAULIC GEAR PUMPS

СЕРИЙНЫЙ КОД
FAMILY CODE **105-040**

NPGH ISO-SHORT

Рабочая жидкость Fluid	Минеральная или синтетическая, совместимая с уплотнениями: Mineral or synthetic compatible with the following seals: NBR, FKM, FPM, Nylon				
Рекомендуемая кинематическая вязкость Kinematic viscosity suggested	Диапазон рабочих температур (°C)	< -10	-10÷10	10÷35	> 35
	VG (сСт= мм²/с)	16	22	46	68
Оптимальная кинематическая вязкость Optimale kinematic viscosity	VG = 10 сСт ÷ 100 сСт				
Максимальная кинематическая вязкость при запуске Max kinematic viscosity suggested at the start-up	VG = 750 сСт				
Рекомендуемый индекс вязкости Viscosity index suggested	ИВ > 100				
Тонкость фильтрации Oil filtering	> 200 бар : 10 мкм < 200 бар : 25 мкм				
Входное давление Inlet pressure	-0,3 ÷ 2 бар				
Направление вращения Pump rotation	Нереверсивный (правый или левый) Unidirectional (Right or Left)				

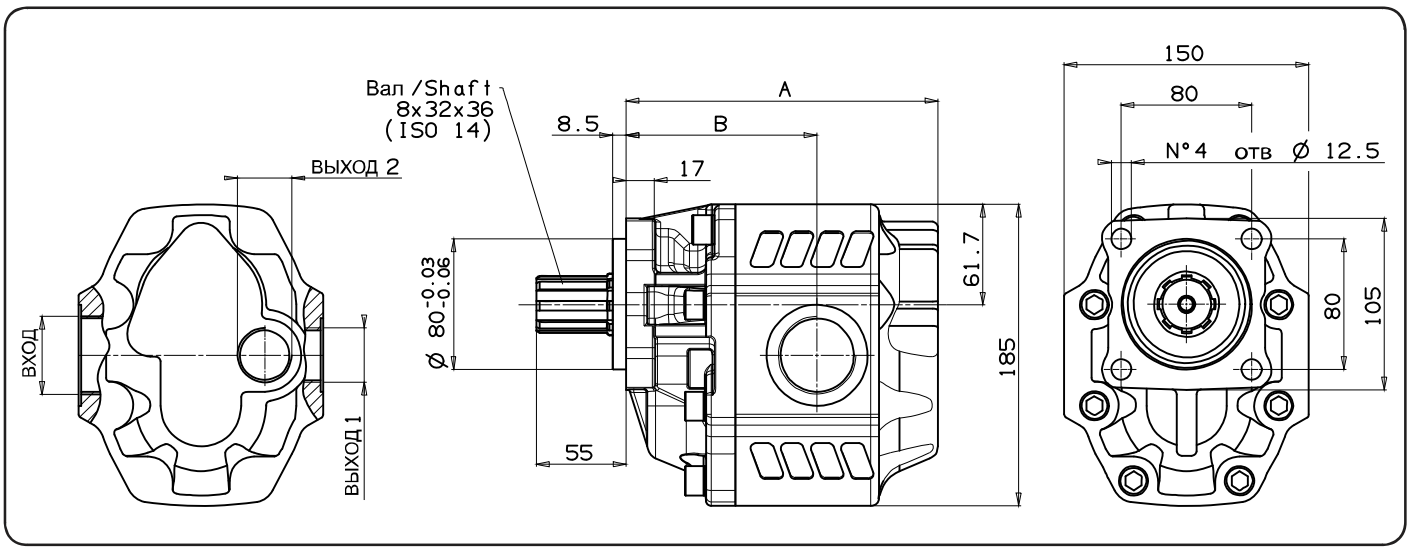

Тип насоса Pump type	Вращение Rotation Правое Right	Левое Left	ВХОД ISO 228	ВЫХОД 1 ISO 228	ВЫХОД 2 ISO 228	A мм	B мм	Вес Weight кг
NPGH-63	105-040-00634	105-040-00643	G 1	G 3/4		160	95	18
NPGH-73	105-040-00723	105-040-00732				164	99	20
NPGH-84	105-040-00849	105-040-00858	G 1 1/4	G 1		168	99.5	20.4
NPGH-100	105-040-01008	105-040-01017				174	103	20.8
NPGH-116	105-040-01160	105-040-01179				180	109	21.3
NPGH-133	105-040-01320	105-040-01339	G 1 1/2			186	112	22.3
NPGH-150	105-040-01508	105-040-01517				191	117	22.7

НЕ ДОПУСКАЕТСЯ НАГРУЖАТЬ ВАЛ НАСОСА РАДИАЛЬНЫМИ СИЛАМИ
NO RADIAL LOADS ALLOWED ON PUMP SHAFT

OMFB® HYDRAULIC COMPONENTS

Codice foglio:997-105-04001 Rev:AA
Codice fascicolo:997-400-10510 Rev:AC
Data: Giovedì 26 giugno 2003

ТЕХНИЧЕСКИЕ ХАРАКТЕРСТИКИ
TECHNICAL FEATURES

Тип насоса Pump type	Рабочий объём Displacement	Давление Pressure			Макс. постоянная скорость Max. continuous speed	Макс. временная скорость Max. intermittent speed	Мин. скорость Min. speed
	см³/об	P1 бар	P2 бар	P3 бар	об/мин	об/мин	об/мин
NPGH-63	63.70	290	315	325	1800	2700	300
NPGH-73	74.87	280	300	315			
NPGH-84	85.96	260	280	290			
NPGH-100	102.60	250	270	280			
NPGH-116	119.24	240	260	270	1500		
NPGH-133	135.88	220	250	260		2500	
NPGH-150	149.75	180	210	220			

P1=Макс. постоянное давление — Max. continuous pressure (100%)
P2=Макс. временное давление — Max. Intermittent pressure (20 с макс.)
P3=Макс. пиковое давление — Max. peak pressure (6 с макс.)

НАПРАВЛЕНИЕ ВРАЩЕНИЯ
TECHNICAL FEATURES

Против часовой стрелки, левый насос
Anti-clockwise rotation, left pump

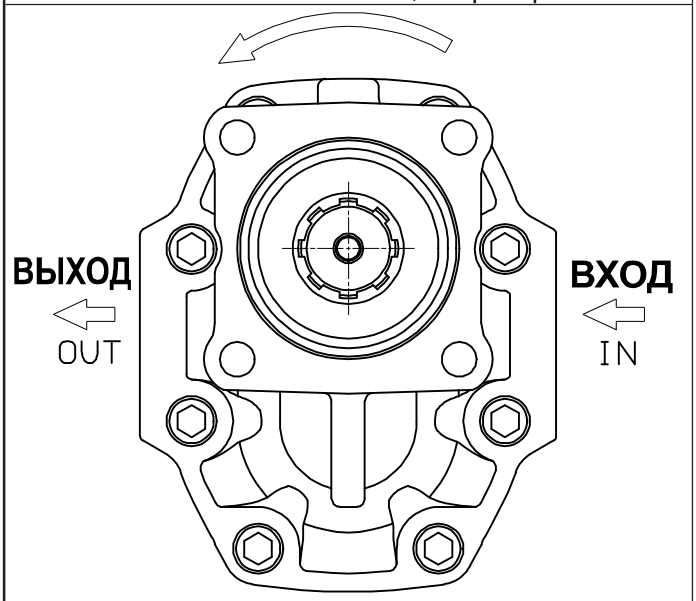

ПЕРЕД
FRONT

По часовой стрелке, правый насос
Clockwise rotation, right pump

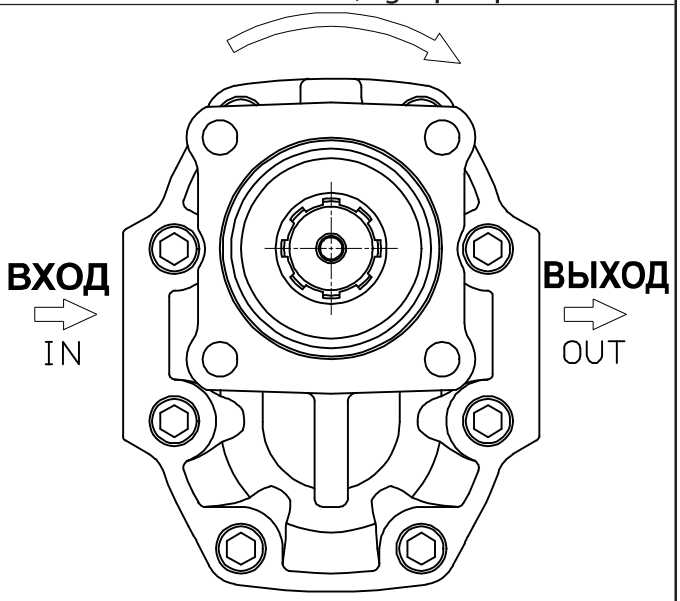

ПЕРЕД
FRONT

ИНСТРУКЦИЯ ПО ИЗМЕНЕНИЮ НАПРАВЛЕНИЯ ВРАЩЕНИЯ НА СТР. 44
TO CHANGE THE DIRECTION OF ROTATION SEE PAGE 44

Codice foglio:997-105-04001 Rev:AA
Codice fascicolo:997-400-10510 Rev:AC
Data: Giovedì 20 giugno 2003

КОМПОНОВКА СДВОЕННЫХ НАСОСОВ

TANDEM PUMPS CONFIGURATIONS

СЕРИЙНЫЙ КОД
FAMILY CODE

105

TANDEM

2ЙНАСОС 2nd PUMP 1ЙПЕРВЫЙ/ПРОМЕЖУТОЧНЫЙ НАСОС FIRST/INTERMEDIATE PUMP	***1P*** 149-200	***2PØ52*** 149-200	***LTA UNI*** 105-005	***NPLH UNI*** 105-004	***NPH UNI*** 105-011	***NPGH UNI*** 105-012	***DARK UNI*** 108-005
NPLH UNI TANDEM 105-004-20XXX	**X**						
NPH UNI TANDEM 105-023-00XXX	**A**	**B**	**C**	**C**	**D**		
NPH ISO TANDEM 105-023-10XXX	**A**	**B**	**C**	**C**	**D**		
NPGH ISO TANDEM 105-022-00XXX	**A**	**B**	**C**	**C**	**D**	**D**	**D**
NPGH ISO TANDEM 105-022-10XXX	**A**	**B**	**C**	**C**	**D**	**D**	**D**
NPGH ISO SHORT TANDEM 105-070-00XXX	**A**	**B**	**C**	**C**	**D**	**D**	**D**

Комплект для крепления второго насоса заказывается отдельно.
ASSEMBLY KIT FOR SECOND PUMP (TO BE ORDERED SEPARATELY)

X= Крепёжный комплект не требуется
No assembly kit required

A =105-020-00101

B= 105-020-00209

C= 114-000-00115

D= 114-000-00106

Codice fascicolo:997-400-10510 Rev:AC

Data: Giovedì 26 giugno 2003

РЕВЕРСИВНЫЕ ШЕСТЕРЁННЫЕ НАСОСЫ С КРЕПЛЕНИЕМ 13 DIN

3 HOLES-13 DIN REVERSIBLE GEAR PUMPS

СЕРИЙНЫЙ КОД FAMILY CODE **105-004**

TANDEM NPLH 13 DIN

Рабочая жидкость Fluid	Минеральная или синтетическая, совместимая с уплотнениями: Mineral or synthetic compatible with the following seals: NBR, FKM, FPM, Nylon				
Рекомендуемая кинематическая вязкость Kinematic viscosity suggested	Диапазон рабочих температур (°C)	< -10	-10÷10	10÷35	> 35
	VG (сСт= мм²/с)	16	22	46	68
Оптимальная кинематическая вязкость Optimale kinematic viscosity	VG = 10 сСт ÷ 100 сСт				
Максимальная кинематическая вязкость при запуске Max kinematic viscosity suggested at the start-up	VG = 750 сСт				
Рекомендуемый индекс вязкости Viscosity index suggested	ИВ > 100				
Тонкость фильтрации Oil filtering	> 200 бар : 10 мкм < 200 бар : 25 мкм				
Входное давление Inlet pressure	-0,3 ÷ 2 бар				
Направление вращения Pump rotation	Реверсивный Bidirectional				

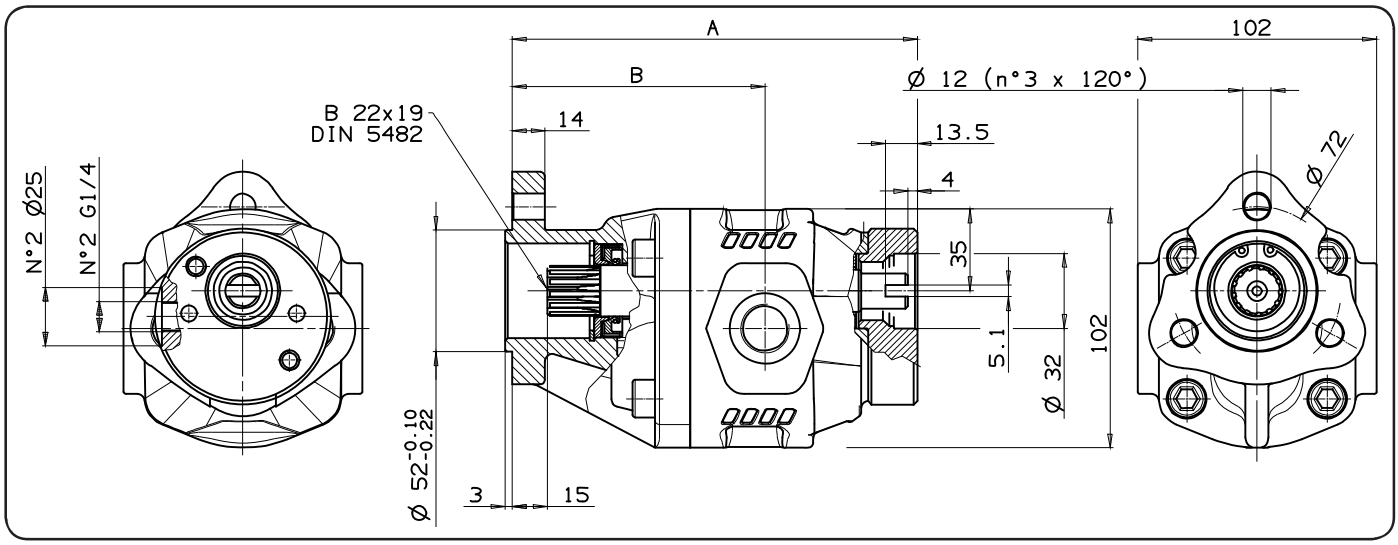

Тип насоса Pump type	Код Order code	ВХОД ISO 228	ВЫХОД ISO 228	A мм	B мм	Вес Weight кг
NPLH-6	105-004-20063	G 1/2	G 1/2	151	98.5	
NPLH-10	105-004-20107			157	104.5	
NPLH-16	105-004-20161			166.5	101.5	
NPLH-20	105-004-20205			173	108	
NPLH-25	105-004-20250	G 3/4	G 3/4	181	113	
NPLH-32	105-004-20321			192	124	

ВОЗМОЖНО ПОДКЛЮЧЕНИЕ 2ГО НАСОСА 1ОЙ ГРУППЫ К ФРЕЗЕРОВАНОМУ ХВОСТОВИКУ ВАЛА

READY FOR 2 ND PUMP - GROUP 1 WITH MILLED SHANK

OMFB® HYDRAULIC COMPONENTS

Codice foglio:997-105-00413 Rev:AA
Codice fascicolo:997-400-10510 Rev:AC
Data: Giovedì 26 giugno 2003

ТЕХНИЧЕСКИЕ ХАРАКТЕРСТИКИ
TECHNICAL FEATURES

Тип насоса Pump type	Рабочий объём Displacement	Давление Pressure			Макс. постоянная скорость Max. continuous speed	Макс. временная скорость Max. intermittent speed	Мин. скорость Min. speed
	см³/об	P1 бар	P2 бар	P3 бар	об/мин	об/мин	об/мин
NPLH-6	6,288	280	310	325	2200	3000	300
NPLH-10	10,062						
NPLH-16	16.035						
NPLH-20	20.123	260	280	290			
NPLH-25	25.154	220	250	260			
NPLH-32	32.042	190	210	220	2000	2800	

P1=Макс. постоянное давление — Max. continuous pressure (100%)
P2=Макс. временное давление — Max. Intermittent pressure (20 с макс.)
P3=Макс. пиковое давление — Max. peak pressure (6 с макс.)

ОПРЕДЕЛЕНИЕ ЗОН ВСАСЫВАНИЯ И НАГНЕТАНИЯ:
TECHNICAL FEATURES

Против часовой стрелки, левый насос
Anti-clockwise rotation, left pump

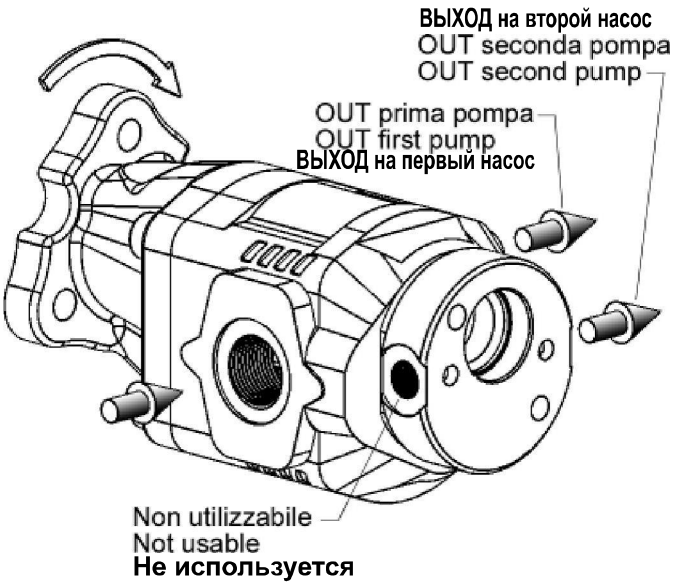

По часовой стрелке, правый насос
Clockwise rotation, right pump

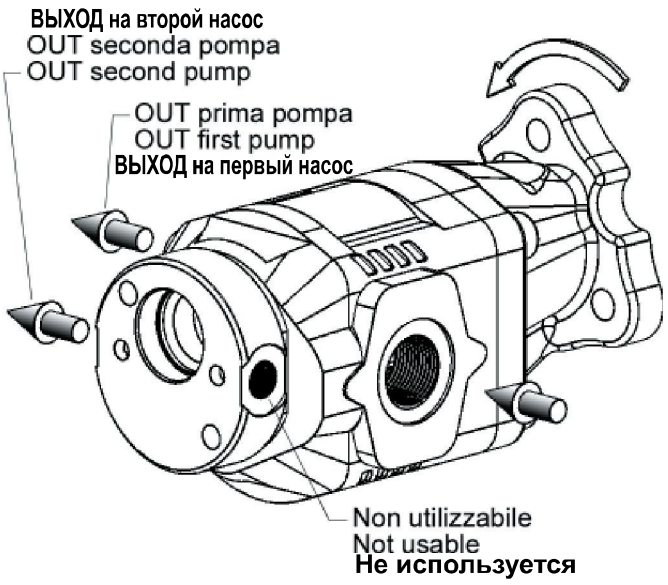

Codice foglio:997-105-00413 Rev:AA
Codice fascicolo:997-400-10510 Rev:AC
Data: Giovedì 20 giugno 2003

ШЕСТЕРЁННЫЕ НАСОСЫ С КРЕПЛЕНИЕМ ПО UNI

3 HOLES-UNI HYDRAULIC GEAR PUMPS

СЕРИЙНЫЙ КОД FAMILY CODE **105-023**

TANDEM NPH UNI

Рабочая жидкость Fluid	Минеральная или синтетическая, совместимая с уплотнениями: Mineral or synthetic compatible with the following seals: NBR, FKM, FPM, Nylon				
Рекомендуемая кинематическая вязкость Kinematic viscosity suggested	Диапазон рабочих температур (°C)	< -10	-10÷10	10÷35	> 35
	VG (сСт= мм²/с)	16	22	46	68
Оптимальная кинематическая вязкость Optimale kinematic viscosity		VG = 10 сСт ÷ 100 сСт			
Максимальная кинематическая вязкость при запуске Max kinematic viscosity suggested at the start-up		VG = 750 сСт			
Рекомендуемый индекс вязкости Viscosity index suggested		ИВ > 100			
Тонкость фильтрации Oil filtering		> 200 бар : 10 мкм < 200 бар : 25 мкм			
Входное давление Inlet pressure		-0,3 ÷ 2 бар			
Направление вращения Pump rotation		Нереверсивный (правый или левый) Unidirectional (Right or Left)			

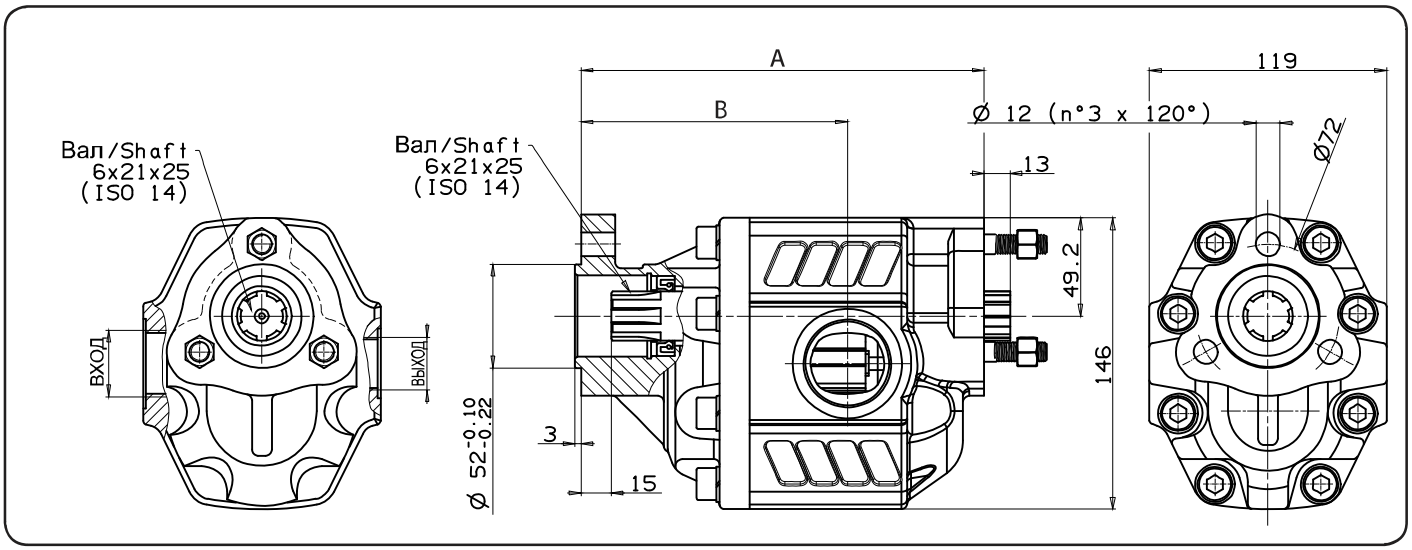

Тип насоса Pump type	Вращение Rotation Правое Right	Левое Left	ВХОД ISO 228	ВЫХОД ISO 228	A мм	B мм	Вес Weight кг
NPH-17	105-023-00171	105-023-00180	G 1/2		164	103	
NPH-22	105-023-00224	105-023-00233			167.5	105.5	
NPH-27	105-023-00279	105-023-00288			170	108	
NPH-34	105-023-00340	105-023-00359	G 3/4		175	108	
NPH-43	105-023-00439	105-023-00448			181	114	
NPH-51	105-023-00519	105-023-00528			186	114.5	
NPH-61	105-023-00617	105-023-00626	G 1		192	120.5	
NPH-73	105-023-00733	105-023-00742			200	119.5	
NPH-82	105-023-00822	105-023-00831	G 1 1/4		205	126.5	

ВОЗМОЖНО ПОДКЛЮЧЕНИЕ ВТОРОГО НАСОСА С ФЛАНЦЕМ UNI

READY FOR 2 ND PUMP WITH UNI FLANGE

OMFB® HYDRAULIC COMPONENTS

Codice foglio:997-105-02301 Rev:AA
Codice fascicolo:997-400-10510 Rev:AC
Data: Giovedì 26 giugno 2003

ТЕХНИЧЕСКИЕ ХАРАКТЕРСТИКИ
TECHNICAL FEATURES

Тип насоса Pump type	Рабочий объём Displacement см³/об	Давление Pressure P1 бар	P2 бар	P3 бар	Макс. постоянная скорость Max. continuous speed об/мин	Макс. временная скорость Max. intermittent speed об/мин	Мин. скорость Min. speed об/мин
NPH-17	17.04	290	315	325	2500	3000	300
NPH-22	22.15						
NPH-27	26.18						
NPH-34	33.88	280	300	310	2200	2800	
NPH-43	43.12	270	290	300	2000	2500	
NPH-51	50.82	240	260	280			
NPH-61	60.06	220	240	250	1800	2000	
NPH-73	72.88	200	220	230	1600	1800	
NPH-82	81.08	190	210	220	1500		

P1=Макс. постоянное давление — Max. continuous pressure (100%)
P2=Макс. временное давление — Max. Intermittent pressure (20 с макс.)
P3=Макс. пиковое давление — Max. peak pressure (6 с макс.)

НАПРАВЛЕНИЕ ВРАЩЕНИЯ
DIRECTION OF ROTATION:

Против часовой стрелки, левый насос
Anti-clockwise rotation, left pump

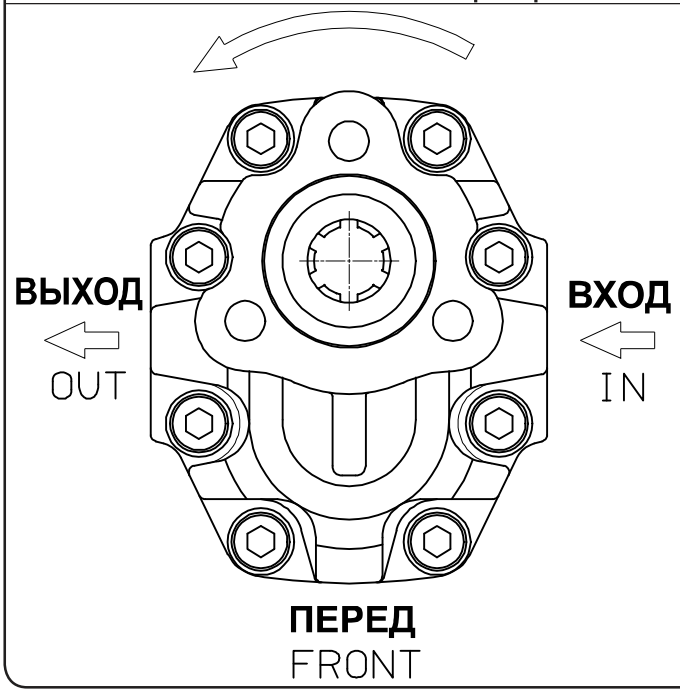

По часовой стрелке, правый насос
Clockwise rotation, right pump

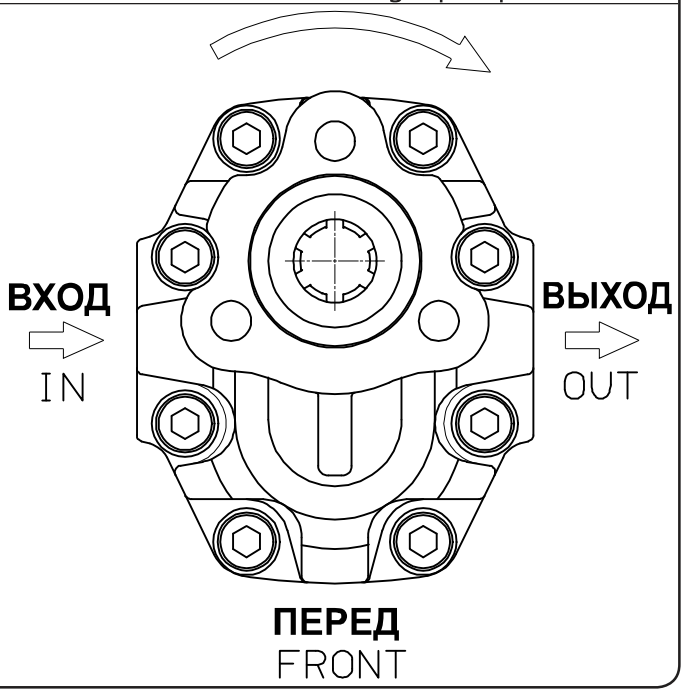

ИНСТРУКЦИЯ ПО ИЗМЕНЕНИЮ НАПРАВЛЕНИЯ ВРАЩЕНИЯ НА СТР. 45
TO CHANGE THE DIRECTION OF ROTATION SEE PAGE 45

Codice foglio:997-105-02301 Rev:AA
Codice fascicolo:997-400-10510 Rev:AC
Data: Giovedì 20 giugno 2003

ШЕСТЕРЁННЫЕ НАСОСЫ С КРЕПЛЕНИЕМ ПО ISO

4 HOLES-ISO HYDRAULIC GEAR PUMPS

СЕРИЙНЫЙ КОД FAMILY CODE **105-023**

TANDEM NPH ISO

Рабочая жидкость Fluid	Минеральная или синтетическая, совместимая с уплотнениями: Mineral or synthetic compatible with the following seals: NBR, FKM, FPM, Nylon				
Рекомендуемая кинематическая вязкость Kinematic viscosity suggested	Диапазон рабочих температур (°C)	< -10	-10÷10	10÷35	> 35
	VG (сСт= мм²/с)	16	22	46	68
Оптимальная кинематическая вязкость Optimale kinematic viscosity	VG = 10 сСт ÷ 100 сСт				
Максимальная кинематическая вязкость при запуске Max kinematic viscosity suggested at the start-up	VG = 750 сСт				
Рекомендуемый индекс вязкости Viscosity index suggested	ИВ > 100				
Тонкость фильтрации Oil filtering	> 200 бар : 10 мкм < 200 бар : 25 мкм				
Входное давление Inlet pressure	-0,3 ÷ 2 бар				
Направление вращения Pump rotation	Нереверсивный (правый или левый) Unidirectional (Right or Left)				

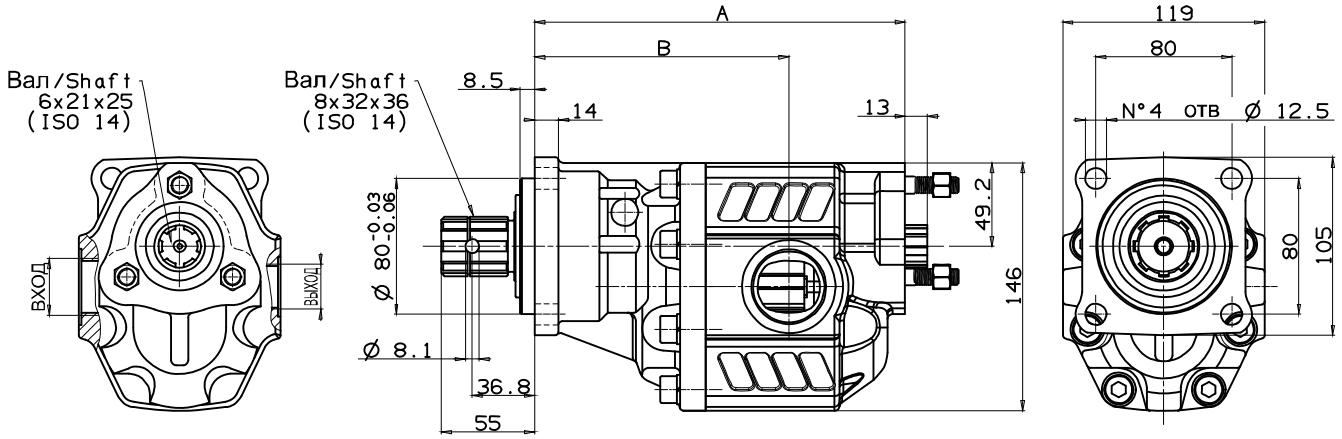

Тип насоса Pump type	Вращение Rotation Правое Right	Левое Left	ВХОД ISO 228	ВЫХОД ISO 228	A мм	B мм	Вес Weight кг
NPH-17	105-023-10179	105-023-10188	G 1/2		180	119	10.6
NPH-22	105-023-10222	105-023-10231			183.5	121.5	11
NPH-27	105-023-10277	105-023-10286			186	124	11.5
NPH-34	105-023-10348	105-023-10357	G 3/4		191	124	12.5
NPH-43	105-023-10437	105-023-10446			197	130	13
NPH-51	105-023-10517	105-023-10526			202	130.5	13.5
NPH-61	105-023-10615	105-023-10624	G 1		208	136.5	14
NPH-73	105-023-10731	105-023-10740			216	135.5	14.5
NPH-82	105-023-10820	105-023-10839	G 1 1/4		221	142.5	14.9

ВОЗМОЖНО ПОДКЛЮЧЕНИЕ ВТОРОГО НАСОСА С ФЛАНЦЕМ UNI
READY FOR 2 ND PUMP WITH UNI FLANGE

OMFB® HYDRAULIC COMPONENTS

Codice foglio:997-105-02305 Rev:AA
Codice fascicolo:997-400-10510 Rev:AC
Data: Giovedì 26 giugno 2003

ТЕХНИЧЕСКИЕ ХАРАКТЕРСТИКИ
TECHNICAL FEATURES

Тип насоса Pump type	Рабочий объём Displacement см³/об	Давление Pressure P1 бар	P2 бар	P3 бар	Макс. постоянная скорость Max. continuous speed об/мин	Макс. временная скорость Max. intermittent speed об/мин	Мин. скорость Min. speed об/мин
NPH-17	17.04	290	315	325	2500	3000	300
NPH-22	22.15						
NPH-27	26.18						
NPH-34	33.88	280	300	310	2200	2800	
NPH-43	43.12	270	290	300	2000	2500	
NPH-51	50.82	240	260	280			
NPH-61	60.06	220	240	250	1800	2000	
NPH-73	72.88	200	220	230	1600	1800	
NPH-82	81.08	190	210	220	1500		

P1=Макс. постоянное давление — Max. continuous pressure (100%)
P2=Макс. временное давление — Max. Intermittent pressure (20 с макс.)
P3=Макс. пиковое давление — Max. peak pressure (6 с макс.)

НАПРАВЛЕНИЕ ВРАЩЕНИЯ
DIRECTION OF ROTATION:

Против часовой стрелки, левый насос
Anti-clockwise rotation, left pump

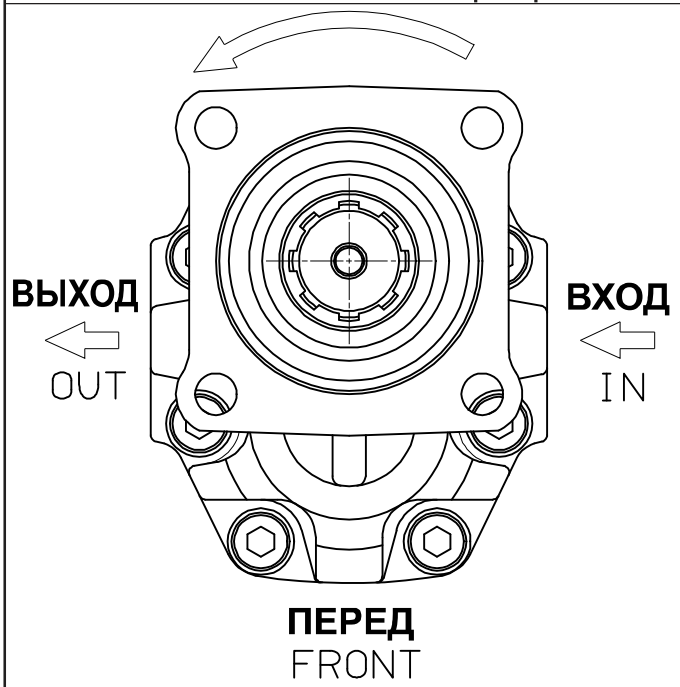

По часовой стрелке, правый насос
Clockwise rotation, right pump

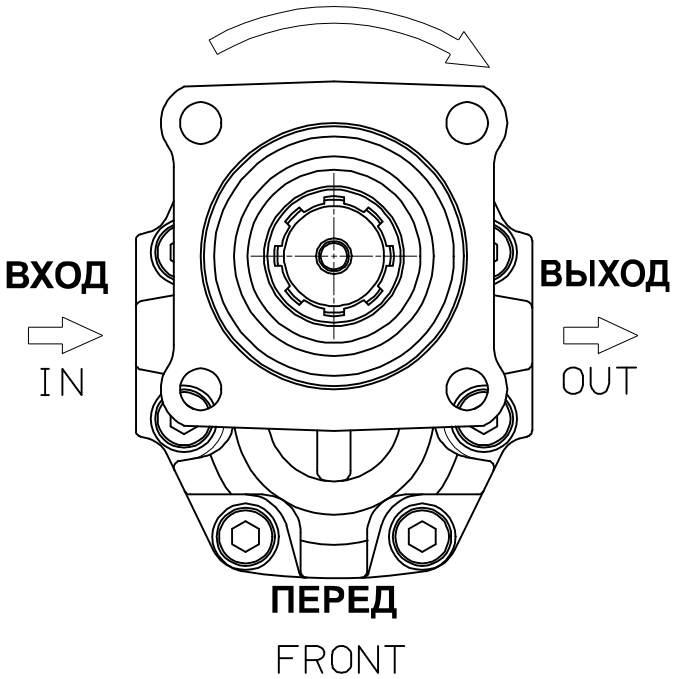

ИНСТРУКЦИЯ ПО ИЗМЕНЕНИЮ НАПРАВЛЕНИЯ ВРАЩЕНИЯ НА СТР. 45
TO CHANGE THE DIRECTION OF ROTATION SEE PAGE 45

Rev:AA Codice foglio:997-105-02305
Rev:AC Codice fascicolo:997-400-10510
Data: Giovedì 20 giugno 2003

OMFB® HYDRAULIC COMPONENTS

ШЕСТЕРЁННЫЕ НАСОСЫ С КРЕПЛЕНИЕМ ПО UNI

3 HOLES-UNI HYDRAULIC GEAR PUMPS

СЕРИЙНЫЙ КОД FAMILY CODE **105-022**

TANDEM NPGH UNI

Рабочая жидкость Fluid	Минеральная или синтетическая, совместимая с уплотнениями: Mineral or synthetic compatible with the following seals: NBR, FKM, FPM, Nylon				
Рекомендуемая кинематическая вязкость Kinematic viscosity suggested	Диапазон рабочих температур (°C)	< -10	-10÷10	10÷35	> 35
	VG (сСт= мм²/с)	16	22	46	68
Оптимальная кинематическая вязкость Optimale kinematic viscosity	VG = 10 сСт ÷ 100 сСт				
Максимальная кинематическая вязкость при запуске Max kinematic viscosity suggested at the start-up	VG = 750 сСт				
Рекомендуемый индекс вязкости Viscosity index suggested	ИВ > 100				
Тонкость фильтрации Oil filtering	> 200 бар : 10 мкм < 200 бар : 25 мкм				
Входное давление Inlet pressure	-0,3 ÷ 2 бар				
Направление вращения Pump rotation	Нереверсивный (правый или левый) Unidirectional (Right or Left)				

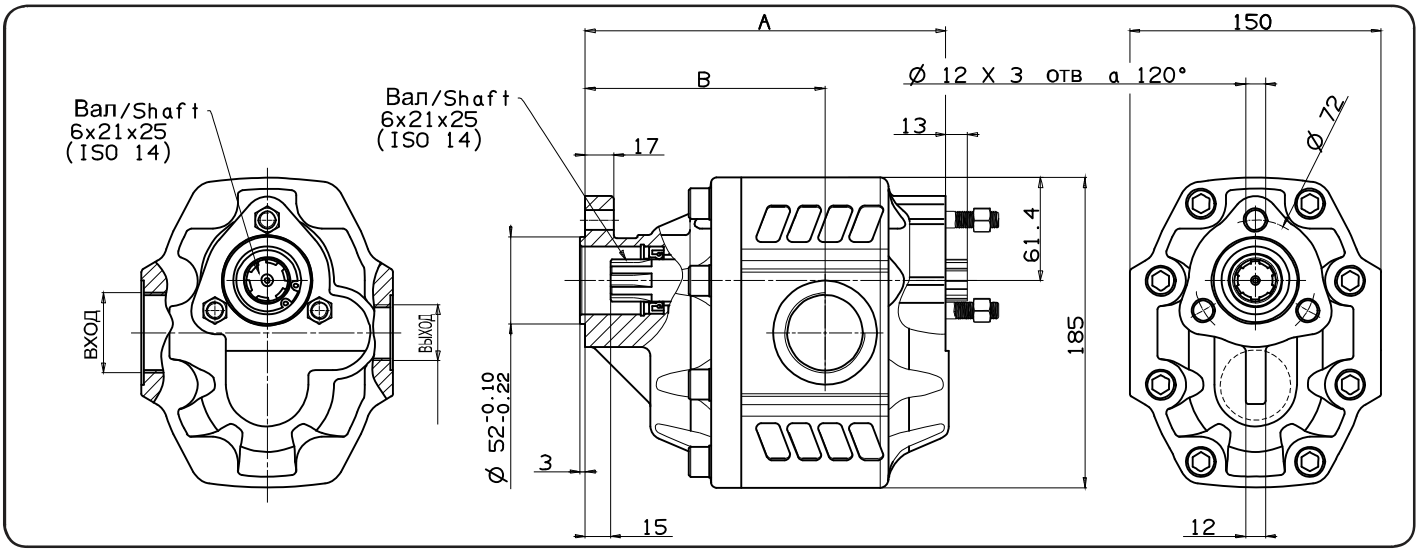

Тип насоса Pump type	Вращение Rotation Правое Right	 Левое Left	ВХОД ISO 228	ВЫХОД ISO 228	A мм	B мм	Вес Weight кг
NPGH-63	105-022-00636	105-022-00645	G 1	G 3/4	184	121	17
NPGH-73	105-022-00734	105-022-00743			188	125	18
NPGH-84	105-022-00841	105-022-00850	G 1 1/4	G 1	192	125.5	18.5
NPGH-100	105-022-01000	105-022-01019			198	129	19
NPGH-116	105-022-01162	105-022-01171			204	135	19.5
NPGH-133	105-022-01331	105-022-01340	G 1 1/2		210	138	20.5
NPGH-150	105-022-01500	105-022-01519			215	143	21

ВОЗМОЖНО ПОДКЛЮЧЕНИЕ ВТОРОГО НАСОСА С ФЛАНЦЕМ UNI
READY FOR 2 ND PUMP WITH UNI FLANGE

OMFB® HYDRAULIC COMPONENTS

Codice foglio:997-105-02201 Rev:AA
Codice fascicolo:997-400-10510 Rev:AC
Data: Giovedì 26 giugno 2003

ТЕХНИЧЕСКИЕ ХАРАКТЕРСТИКИ
TECHNICAL FEATURES

Тип насоса Pump type	Рабочий объём Displacement	Давление Pressure			Макс. постоянная скорость Max. continuous speed	Макс. временная скорость Max. intermittent speed	Мин. скорость Min. speed
	см³/об	P1 бар	P2 бар	P3 бар	об/мин	об/мин	об/мин
NPGH-63	63.70	290	315	325	1800	2700	300
NPGH-73	74.87	280	300	315			
NPGH-84	85.96	260	280	290			
NPGH-100	102.60	250	270	280			
NPGH-116	119.24	240	260	270	1500		
NPGH-133	135.88	220	250	260		2500	
NPGH-150	149.75	180	210	220			

P1=Макс. постоянное давление — Max. continuous pressure (100%)
P2=Макс. временное давление — Max. Intermittent pressure (20 с макс.)
P3=Макс. пиковое давление — Max. peak pressure (6 с макс.)

НАПРАВЛЕНИЕ ВРАЩЕНИЯ
DIRECTION OF ROTATION:

Против часовой стрелки, левый насос
Anti-clockwise rotation, left pump

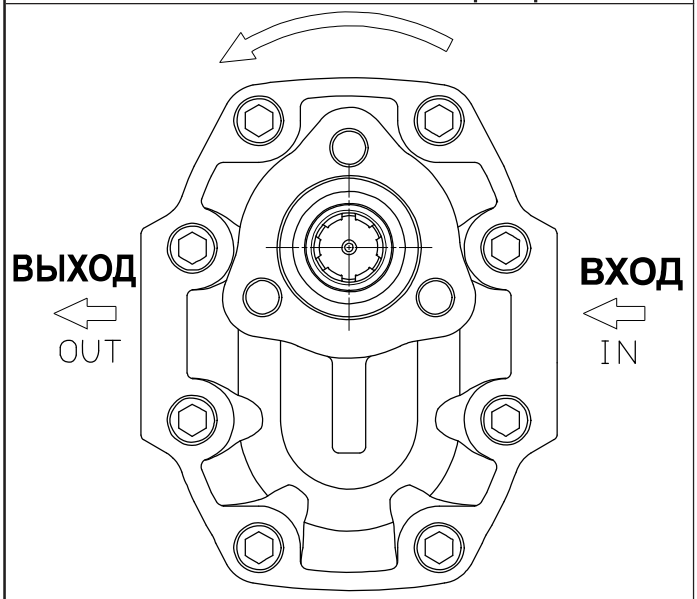

ПЕРЕД
FRONT

По часовой стрелке, правый насос
Clockwise rotation, right pump

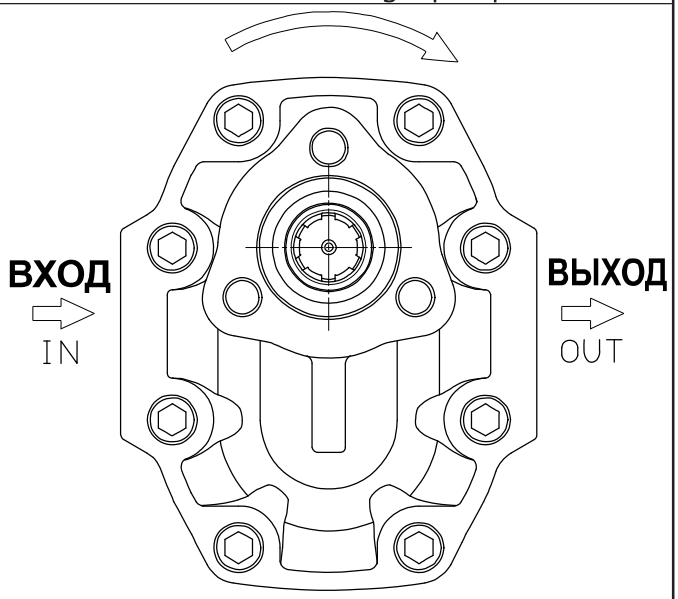

ПЕРЕД
FRONT

ИНСТРУКЦИЯ ПО ИЗМЕНЕНИЮ НАПРАВЛЕНИЯ ВРАЩЕНИЯ НА СТР. 45
TO CHANGE THE DIRECTION OF ROTATION SEE PAGE 45

Rev:AA
Codice foglio:997-105-02201
Rev:AC
Codice fascicolo:997-400-10510
Data: Giovedì 20 giugno 2003

ШЕСТЕРЁННЫЕ НАСОСЫ С КРЕПЛЕНИЕМ ПО ISO

4 HOLES-ISO HYDRAULIC GEAR PUMPS

СЕРИЙНЫЙ КОД FAMILY CODE **105-022**

TANDEM NPGH ISO

Рабочая жидкость Fluid	Минеральная или синтетическая, совместимая с уплотнениями: Mineral or synthetic compatible with the following seals: NBR, FKM, FPM, Nylon				
Рекомендуемая кинематическая вязкость Kinematic viscosity suggested	Диапазон рабочих температур (°C)	< -10	-10÷10	10÷35	> 35
	VG (cСт= мм²/с)	16	22	46	68
Оптимальная кинематическая вязкость Optimale kinematic viscosity	VG = 10 cСт ÷ 100 cСт				
Максимальная кинематическая вязкость при запуске Max kinematic viscosity suggested at the start-up	VG = 750 cСт				
Рекомендуемый индекс вязкости Viscosity index suggested	ИВ > 100				
Тонкость фильтрации Oil filtering	> 200 бар : 10 мкм < 200 бар : 25 мкм				
Входное давление Inlet pressure	-0,3 ÷ 2 бар				
Направление вращения Pump rotation	Нереверсивный (правый или левый) Unidirectional (Right or Left)				

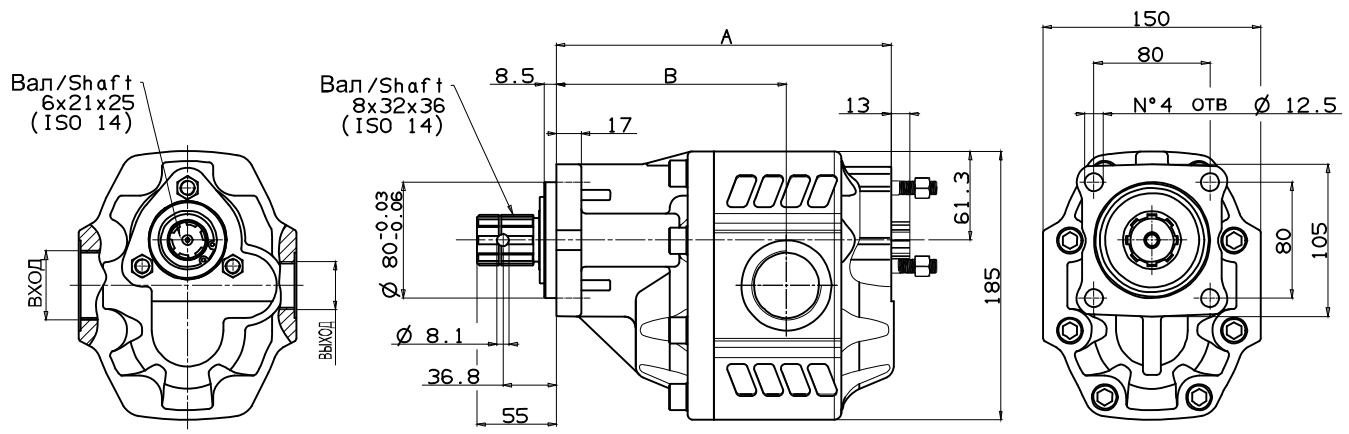

Тип насоса Pump type	Вращение Rotation Правое Right	Левое Left	ВХОД ISO 228	ВЫХОД ISO 228	A мм	B мм	Вес Weight кг
NPGH-63	105-022-10634	105-022-10643	G 1	G 3/4	199.5	136.5	
NPGH-73	105-022-10732	105-022-10741			203.5	140.5	
NPGH-84	105-022-10849	105-022-10858	G 1 1/4	G 1	207.5	141	
NPGH-100	105-022-11008	105-022-11017			213.5	144.5	
NPGH-116	105-022-11160	105-022-11179			219.5	150.5	
NPGH-133	105-022-11339	105-022-11348	G 1 1/2		225.5	153.5	
NPGH-150	105-022-11508	105-022-11517			230.5	158.8	

ВОЗМОЖНО ПОДКЛЮЧЕНИЕ ВТОРОГО НАСОСА С ФЛАНЦЕМ UNI
READY FOR 2 ND PUMP WITH UNI FLANGE

OMFB® HYDRAULIC COMPONENTS

Codice foglio:997-105-02205 Rev:AA
Codice fascicolo:997-400-10510 Rev:AC
Data: Giovedì 26 giugno 2003

ТЕХНИЧЕСКИЕ ХАРАКТЕРСТИКИ
TECHNICAL FEATURES

Тип насоса Pump type	Рабочий объём Displacement	Давление Pressure			Макс. постоянная скорость Max. continuous speed	Макс. временная скорость Max. intermittent speed	Мин. скорость Min. speed
	см³/об	P1 бар	P2 бар	P3 бар	об/мин	об/мин	об/мин
NPGH-63	63.70	290	315	325	1800	2700	300
NPGH-73	74.87	280	300	315			
NPGH-84	85.96	260	280	290			
NPGH-100	102.60	250	270	280			
NPGH-116	119.24	240	260	270	1500		
NPGH-133	135.88	220	250	260		2500	
NPGH-150	149.75	180	210	220			

P1=Макс. постоянное давление — Max. continuous pressure (100%)
P2=Макс. временное давление — Max. Intermittent pressure (20 с макс.)
P3=Макс. пиковое давление — Max. peak pressure (6 с макс.)

НАПРАВЛЕНИЕ ВРАЩЕНИЯ
DIRECTION OF ROTATION:

Против часовой стрелки, левый насос
Anti-clockwise rotation, left pump

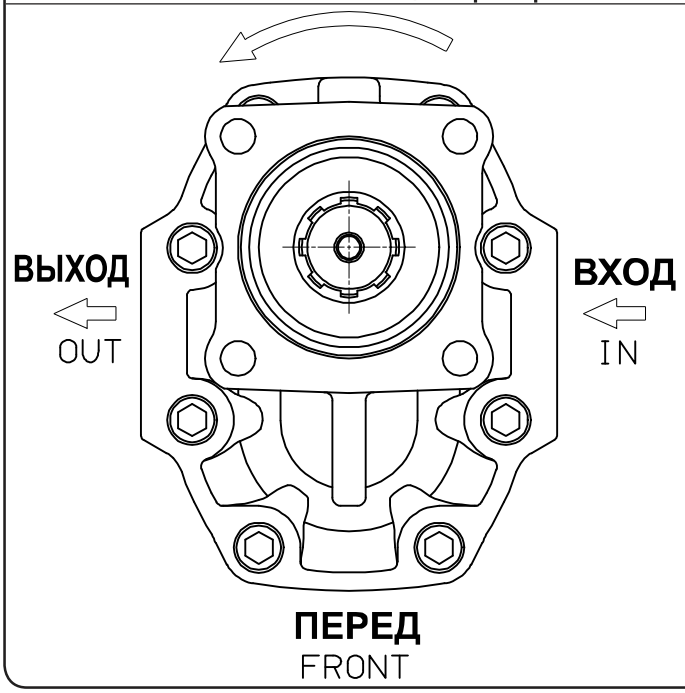

По часовой стрелке, правый насос
Clockwise rotation, right pump

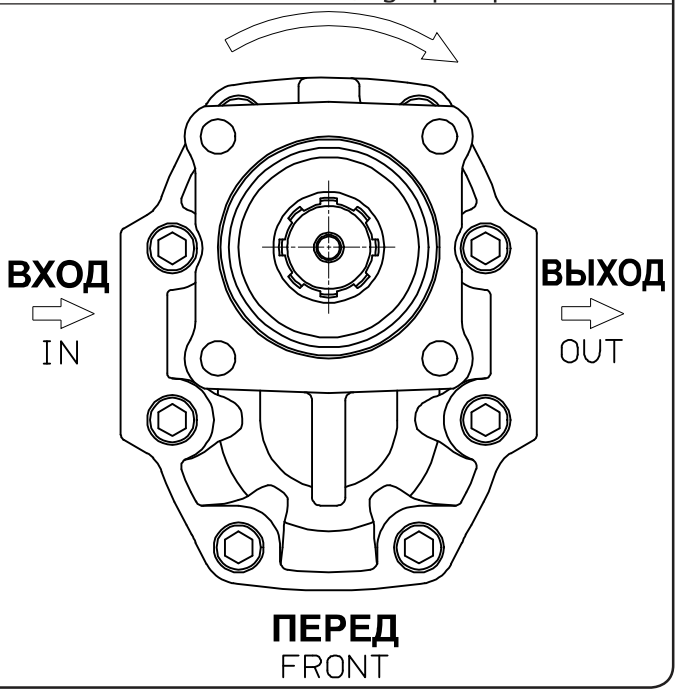

ИНСТРУКЦИЯ ПО ИЗМЕНЕНИЮ НАПРАВЛЕНИЯ ВРАЩЕНИЯ НА СТР. 45
TO CHANGE THE DIRECTION OF ROTATION SEE PAGE 45

НАСОС КОМПЛЕКТУЕТСЯ ДВОЙНЫМ УПЛОТНЕНИЕМ И КОНИЧЕСКИМ РОЛИКОПОДШИПНИКОМ НА ВЫХОДНОМ ВАЛУ
THE PUMP IS COMPLETE WITH DOUBLE OIL-SEAL AND TAPERED ROLLER BEARING ON THE OUTPUT SHAFT

Rev:AA
Codice foglio:997-105-02205
Rev:AC
Codice fascicolo:997-400-10510
Data: Giovedì 20 giugno 2003

OMFB® HYDRAULIC COMPONENTS

КОРОТКИЕ ШЕСТЕРЁННЫЕ НАСОСЫ С КРЕПЛЕНИЕМ ПО ISO

4 HOLES-ISO SHORT HYDRAULIC GEAR PUMPS

СЕРИЙНЫЙ КОД FAMILY CODE **105-070**

TANDEM NPGH ISO-SHORT

Codice foglio:997-105-07001 Rev:AA

Рабочая жидкость Fluid	Минеральная или синтетическая, совместимая с уплотнениями: Mineral or synthetic compatible with the following seals: NBR, FKM, FPM, Nylon				
Рекомендуемая кинематическая вязкость Kinematic viscosity suggested	Диапазон рабочих температур (°C)	< -10	-10÷10	10÷35	> 35
	VG (сСт= мм²/с)	16	22	46	68
Оптимальная кинематическая вязкость Optimale kinematic viscosity	VG = 10 сСт ÷ 100 сСт				
Максимальная кинематическая вязкость при запуске Max kinematic viscosity suggested at the start-up	VG = 750 сСт				
Рекомендуемый индекс вязкости Viscosity index suggested	ИВ > 100				
Тонкость фильтрации Oil filtering	> 200 бар : 10 мкм < 200 бар : 25 мкм				
Входное давление Inlet pressure	-0,3 ÷ 2 бар				
Направление вращения Pump rotation	Нереверсивный (правый или левый) Unidirectional (Right or Left)				

Codice fascicolo:997-400-10510 Rev:AC

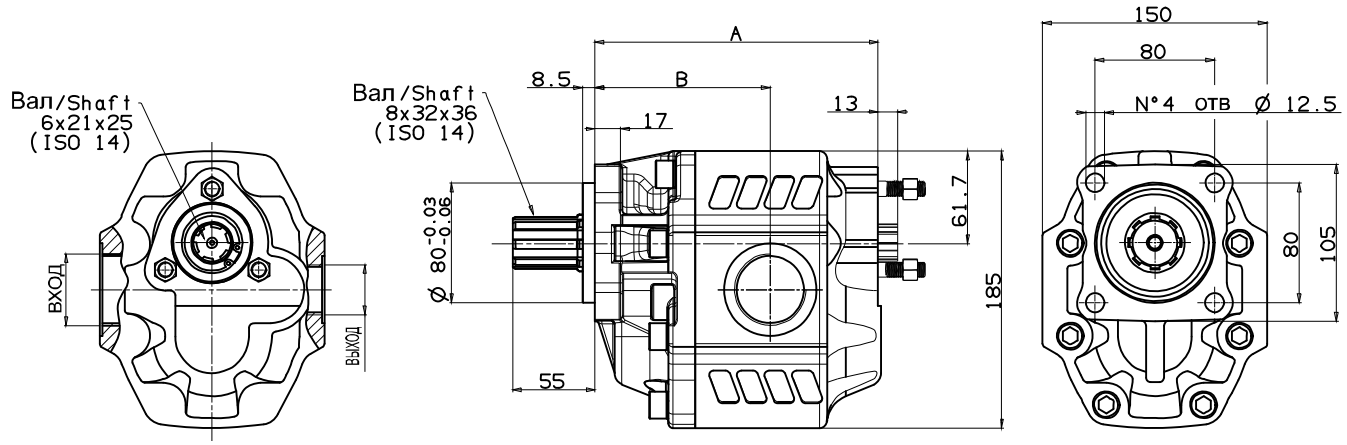

Тип насоса Pump type	Вращение Rotation Правое Right	Левое Left	ВХОД ISO 228	ВЫХОД ISO 228	A мм	B мм	Вес Weight кг
NPGH-63	105-070-00638	105-070-00647	G 1	G 3/4	158	95	
NPGH-73	105-070-00736	105-070-00745			162	99	
NPGH-84	105-070-00843	105-070-00852	G 1 1/4	G 1	166	99.5	
NPGH-100	105-070-01002	105-070-01011			172	103	
NPGH-116	105-070-01164	105-070-01173			178	109	
NPGH-133	105-070-01333	105-070-01342	G 1 1/2		184	112	
NPGH-150	105-070-01502	105-070-01511			189	117	

Data: Giovedì 26 giugno 2003

НЕ ДОПУСКАЕТСЯ НАГРУЖАТЬ ВАЛ НАСОСА РАДИАЛЬНЫМИ СИЛАМИ
NO RADIAL LOADS ALLOWED ON PUMP SHAFT

ВОЗМОЖНО ПОДКЛЮЧЕНИЕ ВТОРОГО НАСОСА С ФЛАНЦЕМ UNI
READY FOR 2 ND PUMP WITH UNI FLANGE

OMFB® HYDRAULIC COMPONENTS

ТЕХНИЧЕСКИЕ ХАРАКТЕРСТИКИ
TECHNICAL FEATURES

Тип насоса Pump type	Рабочий объём Displacement	Давление Pressure			Макс. постоянная скорость Max. continuous speed	Макс. временная скорость Max. intermittent speed	Мин. скорость Min. speed
	см³/об	P1 бар	P2 бар	P3 бар	об/мин	об/мин	об/мин
NPGH-63	63.70	290	315	325	1800	2700	300
NPGH-73	74.87	280	300	315			
NPGH-84	85.96	260	280	290			
NPGH-100	102.60	250	270	280			
NPGH-116	119.24	240	260	270	1500		
NPGH-133	135.88	220	250	260		2500	
NPGH-150	149.75	180	210	220			

P1=Макс. постоянное давление — Max. continuous pressure (100%)
P2=Макс. временное давление — Max. Intermittent pressure (20 с макс.)
P3=Макс. пиковое давление — Max. peak pressure (6 с макс.)

НАПРАВЛЕНИЕ ВРАЩЕНИЯ
DIRECTION OF ROTATION:

Против часовой стрелки, левый насос
Anti-clockwise rotation, left pump

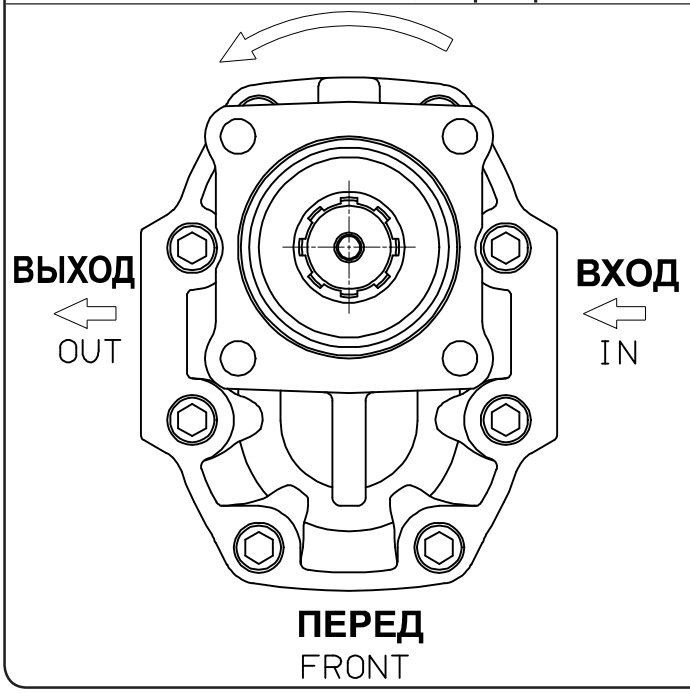

По часовой стрелке, правый насос
Clockwise rotation, right pump

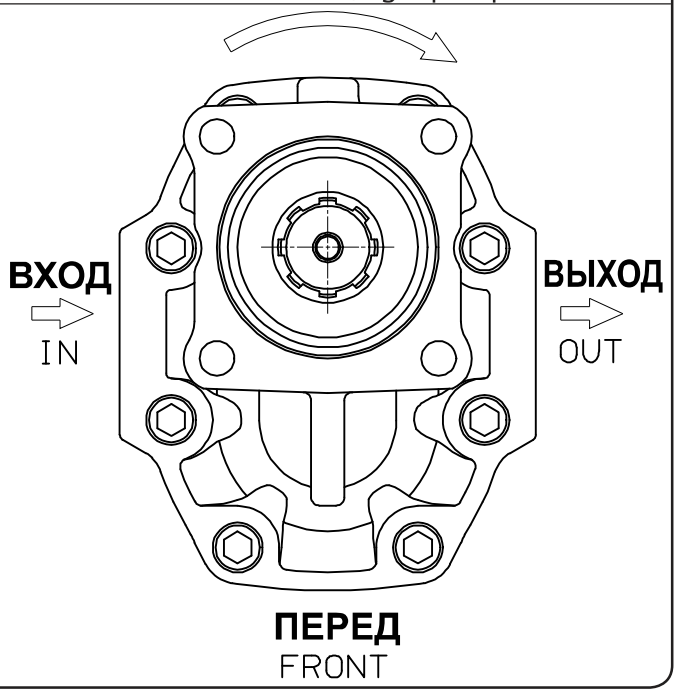

ИНСТРУКЦИЯ ПО ИЗМЕНЕНИЮ НАПРАВЛЕНИЯ ВРАЩЕНИЯ НА СТР. 45
TO CHANGE THE DIRECTION OF ROTATION SEE PAGE 45

Codice foglio:997-105-07001 Rev:AA
Codice fascicolo:997-400-10510 Rev:AC
Data: Giovedì 20 giugno 2003

ИНСТРУКЦИЯ ПО ИЗМЕНЕНИЮ НАПРАВЛЕНИЯ ВРАЩЕНИЯ НАСОСОВ LTA

INSTRUCTIONS FOR CHANGING THE ROTATION DIRECTION OF LTA PUMP

СЕРИЙНЫЙ КОД FAMILY CODE 105-005

LTA 13 DIN

ВНИМАНИЕ:

При изменении направления вращения насосов важно, чтобы рабочие поверхности и сам насос были безупречно читыми.

IMPORTANT:

When proceedind to cheange the direction of rotation of the pump, it is essential for the work surface and pumpitself to be scrupulously clean.

1 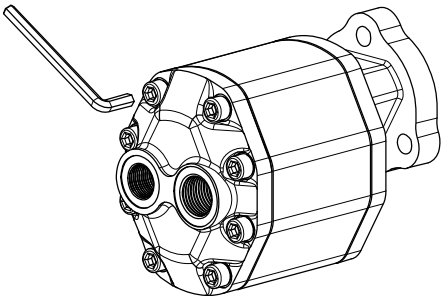	Открутите 8 болтов крепления с шайбами с задней стенки насоса LTA.	Screw-off the 8 mounting bolts and related washers, located in the rear body of the LTA pump.
2 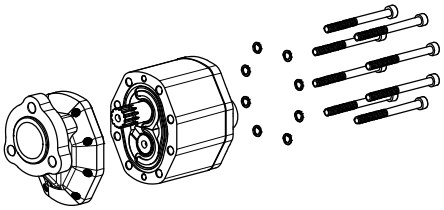	Вынимая болты из корпуса насоса, следите, чтобы не менялось положение задней крышки.	Slide the bolts out of the pump body pay attention not to move the rear cover
3 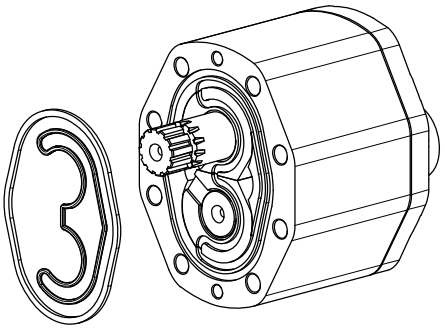	Снимите 2 прокладки между корпусом насоса и крышкой.	Remove the 2 gaskets between pump body and cover.
4 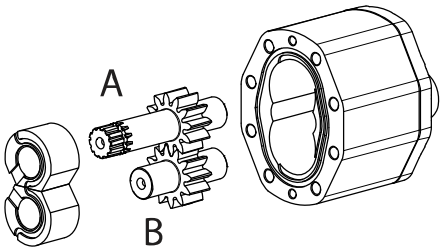	Достаньте ведущий вал (A) из корпуса, чтобы вытащить распорную втулку. Максимальное внимание обратите на расположение передней втулки, т.к. она должна быть установлена обратно в первоначальное положение. Достаньте приводной вал (B). Задняя втулка НЕ должна быть снята).	Lift drive shaft to remove the front spacer more easly. Important: Pay the greater possible attention to the position of the front spacer since it needs to be fitted in the originally. Remove the driven shaft as well (the Rear spacer must NOT be removed).

Codice foglio:997-002-00051 Rev://
Codice fascicolo:997-400-10510 Rev:AC
Data: Giovedì 26 giugno 2003

OMFB® HYDRAULIC COMPONENTS

5 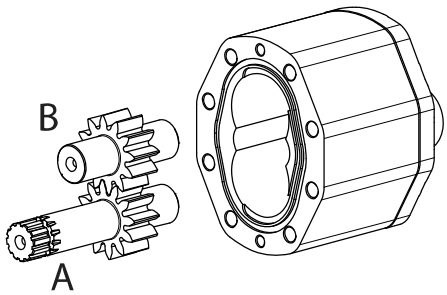	Сохраняя первоначальное положение валов, установите их обратно в насос, поменяв местами (изменив их позиции на 180°). Установите переднюю втулку обратно в том же самом положении, в котором она была до снятия.	Keeping the top parts facing upwards, fit the drive shaft and driven shaft back in the pump, swapping their position by 180°. Fit the front spacer back in the same position in which it was previously located
6 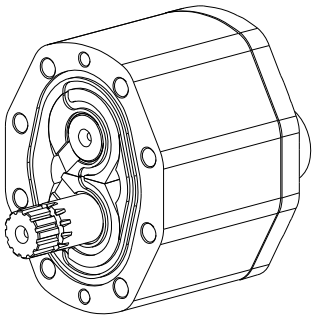	Установите переднюю крышку, сохраняя место для прокладки между крышкой и корпусом.	Fit the front cover keeping alignment of the gasket between the cover and the body
7 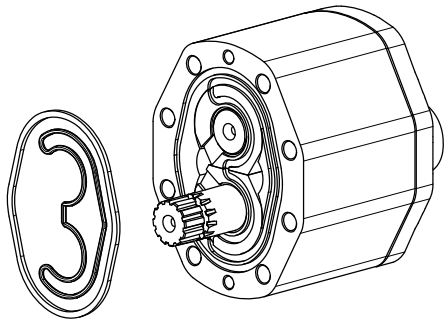	Установите прокладку на своё место.	Place the gaskets into the proper seats.
8 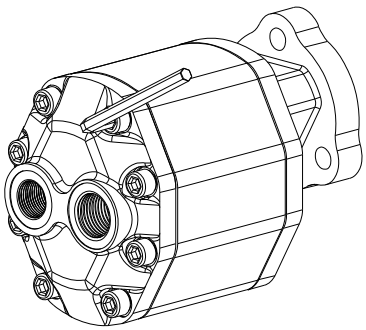	Тщательно зачистите корпус насоса и крышку и установите её обратно, повернув на 180° относительно первоначального положения. Закрепите крышку болтами с шайбами. Измените положение шильдика, показывающего направление вращения, чтобы избежать возможных ошибок в будущем. Поверните выступающий вал, чтобы убедиться, что насос работает без помех. После чего насос может вступить в строй.	Clean the pump body and cover throughly and fit the front cover back on, turning it through 180° in relation to its previous position. Fit the 8 mounting bolts with their related washers. Change the indentification plate, reversing the direction of rotation to avoid the possibility of any errors in the future. Turn the protruding shaft to make sure that the pump turns without hindrance, after wich the pump can go into service.

OMFB® HYDRAULIC COMPONENTS

ИНСТРУКЦИЯ ПО УСТАНОВКЕ НАСОСОВ NPH-NPGH

INSTALLATION INSTRUCTIONS NPH-NPGH PUMPS

СЕРИЙНЫЙ КОД
FAMILY CODE

105

NPH-NPGH

Проверьте направление вращения коробки отбора мощности (КОМ).

Check the direction of rotation of the power take-off.

ЛЕВОЕ — ***LEFT***

ПРАВОЕ — ***RIGHT***

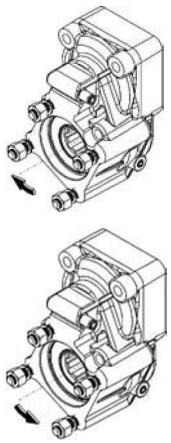

Как изменить направление вращения смотрите на обороте.

To change the pump rotation see overleaf.

MONTAGGIO

Смажьте шлицевой вал перед установкой. Не ставьте зубчатое колесо на место. Зафиксируйте его пружинным кольцом, поставляемым с КОМ и соедините насос с КОМ болтами

ISO 4-BOLT PUMP CLOSE MOUNTING ON OFFSET PTO'S

Grease the splined shaft before installation. Do not tap the gear wheel into position. Lock the gear wheel with the circlip provided with the PTO, bolt pump and PTO together.

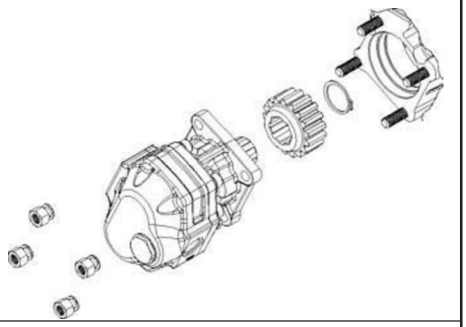

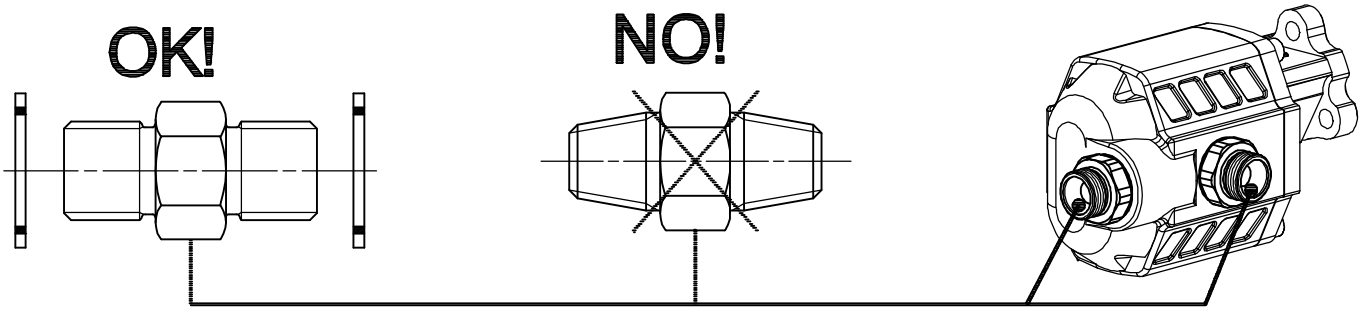

В случае установки насосов NPH-UNI или NPGH-UNI на КОМ, чтобы не повредить насосы, необходимо приобрести оригинальную муфту OMFB, которую вы можете увидеть на рисунке.

In case of fitting gear pumps type NPH-UNI 3 BOLT or NPGH-UNI 3 BOLT in order not to damage the pumps you must order the original OMFB coupling recognizable as shown in the picture.

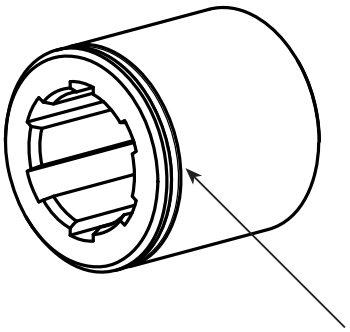

Codice fascicolo:997-400-10510 Rev:AC
Data: Giovedì 26 giugno 2003

OMFB® HYDRAULIC COMPONENTS

105

СЕРИЙНЫЙ КОД
FAMILY CODE

NPH-NPGH

ИНСТРУКЦИЯ ПО ИЗМЕНЕНИЮ НАПРАВЛЕНИЯ ВРАЩЕНИЯ НАСОСОВ NPH-NPGH

ROTATION INSTRUCTIONS OF NPH-NPGH PUMPS

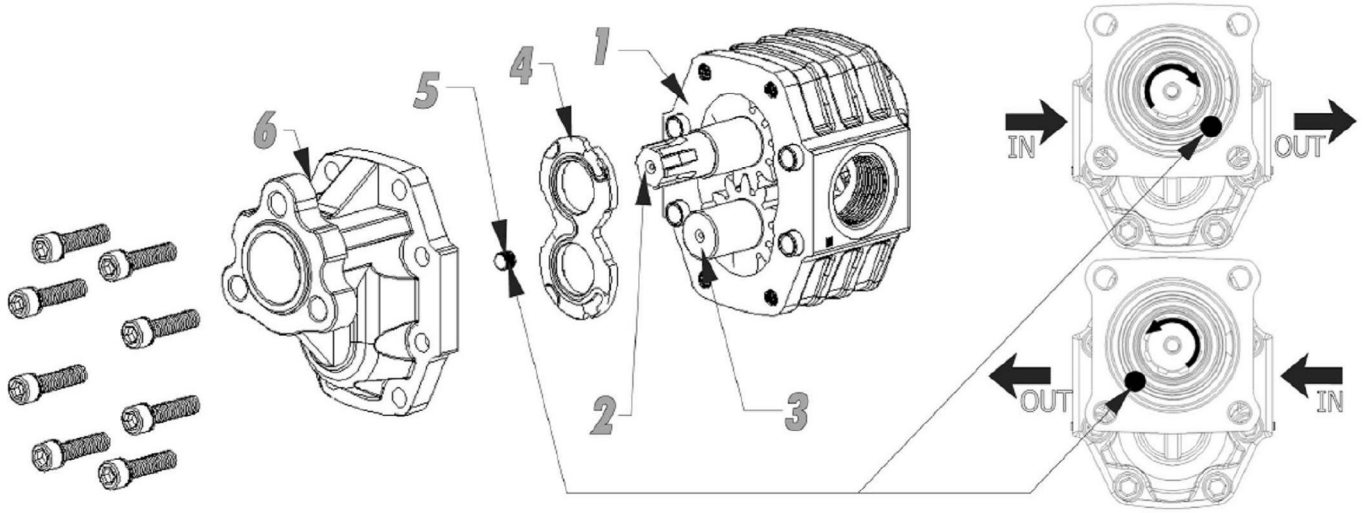

1	Снимите переднюю крышку 6;	Remove the front cover (6);
2	Достаньте ведущий вал 2 из корпуса, чтобы вытащить компенсатор 4. Максимальное внимание обратите на расположение передней прокладки , т.к. она должна быть установлена обратно в первоначальное положение;	Lift the drive shaft (2) to remove the spectacle plate (4). Make a note of the spectacle plate position and mark with a pen (this must be replaced in the same position);
3	Достаньте приводной вал 3 и установите его на бывшее место ведущего вала 2;	Remove the driven pump shaft (3) and reposition in the drive shaft bush (was 2);
4	Установите ведущий вал 2 на место приводного вала 3;	Refit the drive shaft (2) into the driven shaft bush (was 3);
5	Установите компенсатор в первоначальное положение;	Replace the spectacle plate (4) in the original position;
6	Открутите установочный винт без головки 5 с крышки 6 и установите его в противоположную позицию;	Remove the grub screw (5) from the cover (6) and fit it in the opposite hole;
7	Тщательно очистите поверхности и установите переднюю крышку, повернув на 180°;	Clean the surfaces carefully and refit the front cover after rotating by 180 deg;
8	Затяните болты с усилием до 10 Кгм (100 Нм)	Tighten the bolts to 10 Kgm (100Nm).

Шестерённые насосы OMFB комплектуются компенсаторами из бронзы, которая обладает большей стабильностью по сравнению с аллюминием.
Это позволяет использовать шестерённые насосы OMFB в широком диапазоне рабочих температур.

Codice fascicolo:997-400-10510 Rev:AC
Data: Giovedì 26 giugno 2003

OMFB® HYDRAULIC COMPONENTS

ИНСТРУКЦИЯ ПО ИЗМЕНЕНИЮ НАПРАВЛЕНИЯ ВРАЩЕНИЯ НАСОСОВ TANDEM

ROTATION INSTRUCTIONS OF TANDEM PUMPS

СЕРИЙНЫЙ КОД
FAMILY CODE

105

TANDEM

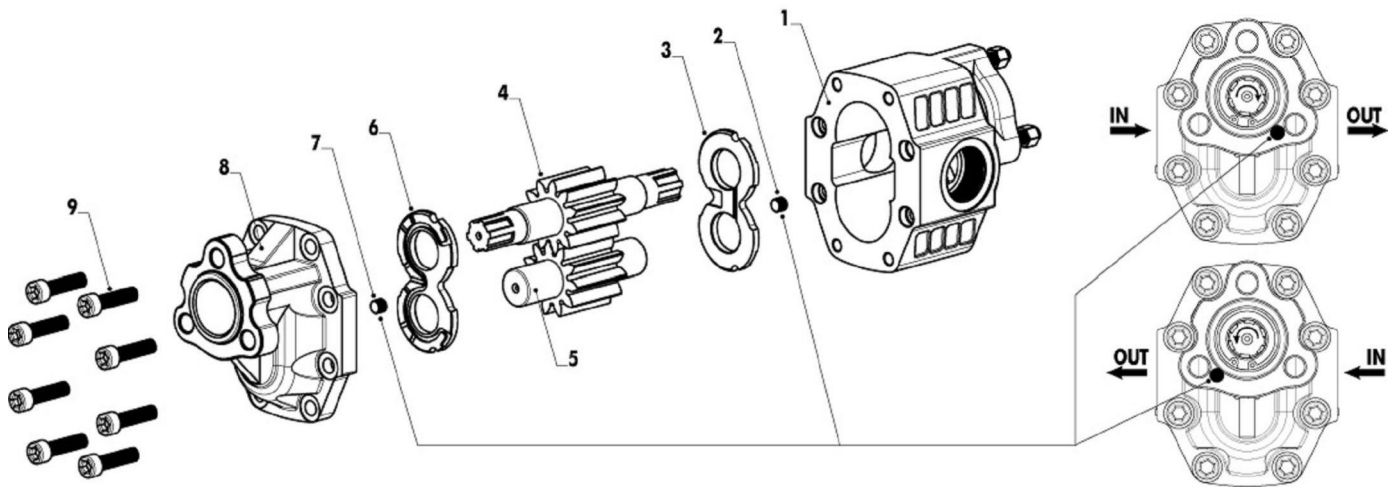

1	Открутите болты 9 и снимите переднюю крышку 8;	Unscrew the bolts (9) and remove the cover (8);
2	Снимите передний компенсатор 6, обращая внимание на его первоначальное положение;	Remove the upper spectacle plate (6) paying attention to way of mounting;
3	Достаньте валы-шестерни 4 и 5;	Remove the gears (4 and 5);
4	Снимите задний компенсатор 3, обращая внимание на его первоначальное положение;	Remove the lower spectacle plate (3) paying attention to way of mounting;
5	На внутренней поверхности корпуса насоса находится два отверстия 1/8", в одно из которых вкручен винт без головки. Переставьте винт в противоположное отверстие;	On the internal bottom of the pumps housing there two are ports of 1/8" where in one of each there is a grub screw. Re-fit the grub screw in the opposite port;
6	Установите задний компенсатор 3, повернув на 180°;	Re-place the lower spectacle plate (3) after rotating it by 180 deg;
7	Установите валы-шестерни 4 и 5;	Re-place the gears (4 and 5);
8	Установите передний компенсатор 6, повернув на 180°;	Re-place the upper spectacle plate (6) after rotating it by 180 deg;
9	Открутите винт без головки 7 с крышки и переставьте его в противоположное отверстие;	Remove the grub screw (7) in the cover and fit it in the opposite hole;
10	Тщательно очистите поверхности и установите переднюю крышку;	Clean the surfaces carefully and replace the cover (8);
11	Затяните болты 9 с усилием до 100 Нм.	Tighten the bolts (9) to 100Nm.

Шестерённые насосы OMFB комплектуются компенсаторами из бронзы, которая обладает большей стабильностью по сравнению с аллюминием.
Это позволяет использовать шестерённые насосы OMFB в широком диапазоне рабочих температур.

Codice fascicolo:997-400-10510 Rev:AC
Data: Giovedì 26 giugno 2003

OMFB® HYDRAULIC COMPONENTS

105-020

СЕРИЙНЫЙ КОД
FAMILY CODE

ИНСТРУКЦИЯ ПО УСТАНОВКЕ 1P-2P НАСОСОВ

NPH-NPGH TANDEM

MOUNTING INSTRUCTION OF 1P-2P PUMPS

Насос 1P
1P Pump

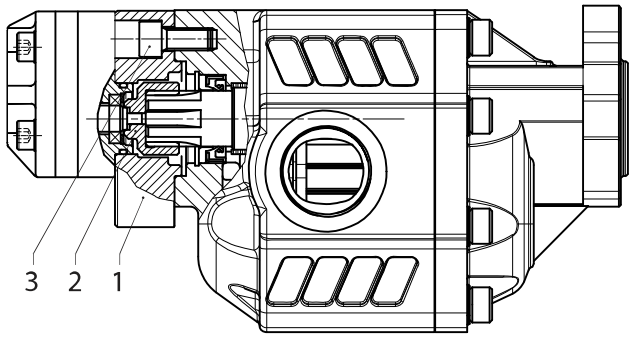

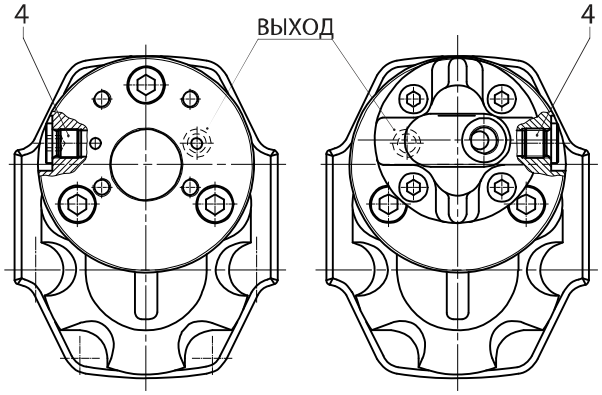

Компоновка правого 1P насоса
Mounting pump 1P R

Компоновка левого 1P насоса
Mounting pump 1P L

Крепёжный комплект:
Mounting kit:

105-020-00101

Код Code	Кол-во Q.ty	Поз.	Описание Description	
528-007-00817	1	1	Установочный фланец насоса 1P П/Л	Mounting flange pumps 1P L/R
114-004-00853	1	2	Муфта	Coupling
502-004-00538	3	3	Шестигранный болт M10x22 UNI 5931 CL 12,9	Hex. head screw M10x22 UNI 5931 CL 12,9
115-006-00117	1	4	Шестигранная пробка 1/4" DIN 908	Hex. head plug 1/4" DIN 908

Насос 2P
2P Pump

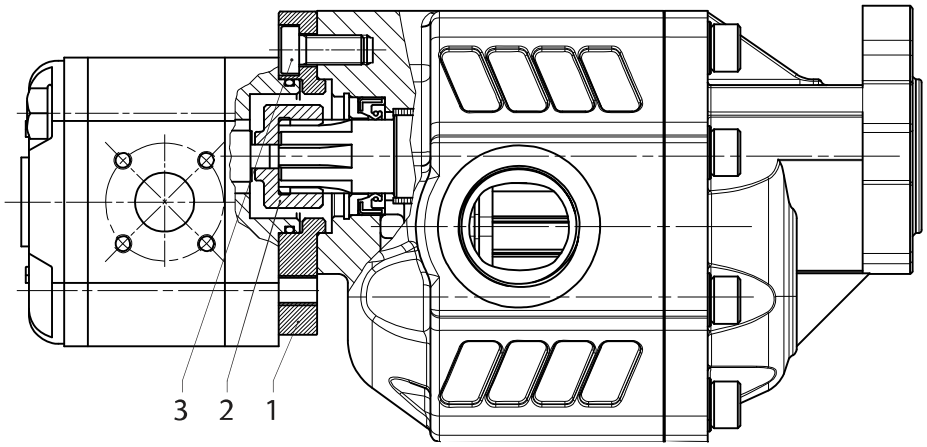

Крепёжный комплект:
Mounting kit:

105-020-00209

Код Code	Кол-во Q.ty	Поз.	Описание Description	
528-007-00817	1	1	Установочный фланец насоса 2P П/Л	Mounting flange pumps 2P
114-004-00853	1	2	Муфта	Coupling
502-004-00538	3	3	Шестигранный болт M10x22 DIN 7948 CL 10,9	Hex. head screw M10x22 DIN 7948 CL 10,9

Codice foglio:997-002-00113 Rev://
Codice fascicolo:997-400-10510 Rev:AC
Data: Giovedì 26 giugno 2003

OMFB® HYDRAULIC COMPONENTS

КОМПЛЕКТЫ ЗАПЧАСТЕЙ ДЛЯ ШЕСТЕРЁННЫХ НАСОСОВ

SPARE PARTS KITS FOR GEAR PUMPS

СЕРИЙНЫЙ КОД
FAMILY CODE

105-900
506-007/021/022/023
510-010

КОМПЛЕКТЫ ЗАПЧАСТЕЙ
SPARE PARTS KITS

Модель насоса Pump model	**Уплотнение ведомого вала** Output shaft Oil seal	**Комплекты уплотнений** Seal kit P/N	**Компенсаторы** Spectacles
NPLH UNI	506-021-22408	105-900-00268	510-010-00168 x1 510-010-00177 x1
NPLH ISO	506-007-38627 506-021-38624	105-900-00286	510-010-00168 x1 510-010-00177 x1
LTA UNI	506-007-00251	105-900-00240	//
NPH UNI 17÷82	506-024-25401 530-001-00158	105-900-00188	510-010-00106 x2
NPH UNI 100÷125		105-900-00320	510-010-00133 x2
NPH ISO 17÷82	506-007-42555 506-007-42626	105-900-00197	510-010-00106 x2
NPH ISO 100÷125		105-900-00339	510-010-00133 x2
LTH UNI	506-024-25401 530-001-00158	105-900-00348	//
LTH ISO	506-007-42555 506-007-42626	105-900-00357	//
NPH ISO SHORT	506-007-38627 506-021-38624	105-900-00295	510-010-00106 x2
NPGH UNI	506-024-25401 530-001-00158	105-900-00204	510-010-00124 x2
NPGH ISO	506-007-42555 506-007-42626	105-900-00213	
NPGH ISO SHORT	506-007-38627 506-007-38624	105-900-00302	
NPLH UNI TANDEM	506-021-22408	105-900-00277	510-010-00168 x1 510-010-00177 x1
NPH UNI TANDEM	506-024-25401 530-001-00158	105-900-00188 + 506-023-25407	510-010-00106 x2
NPH ISO TANDEM	506-007-42555 506-007-42626	105-900-00197 + 506-023-25407	510-010-00106 x2
NPGH UNI TANDEM	506-024-25401 530-001-00158	105-900-00204 + 506-023-35527	510-010-00124 x2
NPGH ISO TANDEM	506-007-42555 506-007-42626	105-900-00213 + 506-023-35527	510-010-00124 x2
NPGH ISO SHORT TANDEM	506-007-38627 506-021-38624	105-900-00302 + 506-023-35527	

Codice fascicolo:997-400-10510 Rev:AC
Data: Giovedì 26 giugno 2003

OMFB® HYDRAULIC COMPONENTS

КОМПЛЕКТ ВСАСЫВАЮЩИХ И НАПОРНЫХ ФИТИНГОВ

SUCTION AND DELIVERY FITTINGS KITS

НАБОР ФИТИНГОВ FITTING KITS

		РЕЗЬБА THREAD ISO 228	Внутренний диаметр Internal pipe diameter мм	CH мм	КОД CODE
ВСАСЫВАНИЕ SUCTION	**"GOLD" 45°** *45° "GOLD"*	G 1 1/4	50	50	155-090-00504
			60		155-090-00522
		G 1 1/2	50	65	155-090-00559
	"GOLD" 90° *90° "GOLD"*	G 1/2	25	28	155-100-00109
			32		155-100-00136
		G 3/4	25	34	155-100-00181
			32		155-100-00207
			38		155-100-00252
			40		155-100-00289
		G 1	32	41	155-100-00323
			38		155-100-00350
			40		155-100-00387
			45		155-100-00403
			50		155-100-00421
		G 1 1/4	38	50	155-100-00458
			40		155-100-00467
			45		155-100-00494
			50		155-100-00501
			60		155-100-00529
		G 1 1/2	45	65	155-100-00556
			50		155-100-00609
			60		155-100-00654
НАПОР DELIVERY	**ФИТИНГИ ВЫСОКОГО ДАВЛЕНИЯ90°** ***HIGH PRESSURE FITTING 90°***	G 1/2		27	155-200-00126
		G 3/4		32	155-200-00340
		G 1		38	155-200-01009

Codice fascicolo:997-400-10510 Rev:AC
Data: Giovedì 26 giugno 2003