Аксиально-поршневые насосы

DARK ISO

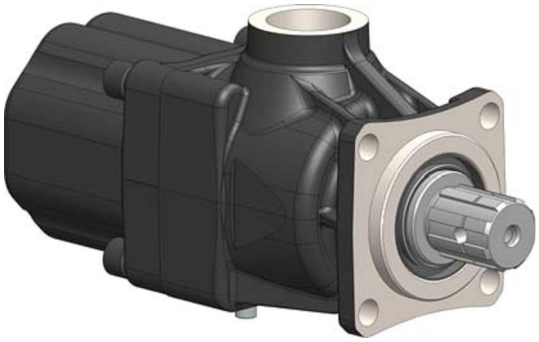

Рабочая жидкость	Минеральная или синтетическая, совместимая с уплотнениями: NBR, FKM, FPM, Нейлон				
Рекомендуемая кинематическая вязкость	Диапазон рабочих температур (°C)	< -10	- 10÷10	10÷35	> 35
	VG (сСт = мм ^{2}/с)	16	22	32	46
Оптимальная кинематическая вязкость			VG = 10 сСт ÷ 100 сСт		
Максимальная кинематическая вязкость при запуске			VG = 750 сСт		
Рекомендуемый индекс вязкости			VI > 100		
Фильтрация масла			> 200 бар: 10 µm < 200 бар: 25 µm		
Входное давление			0,85 ÷ 2 абс. бар		
Вращение насоса			Биреверсивный		

Убедитесь, что насос находится, по крайней мере, ниже дна бака на 100 мм. Перед запуском необходимо выпустить воздух.

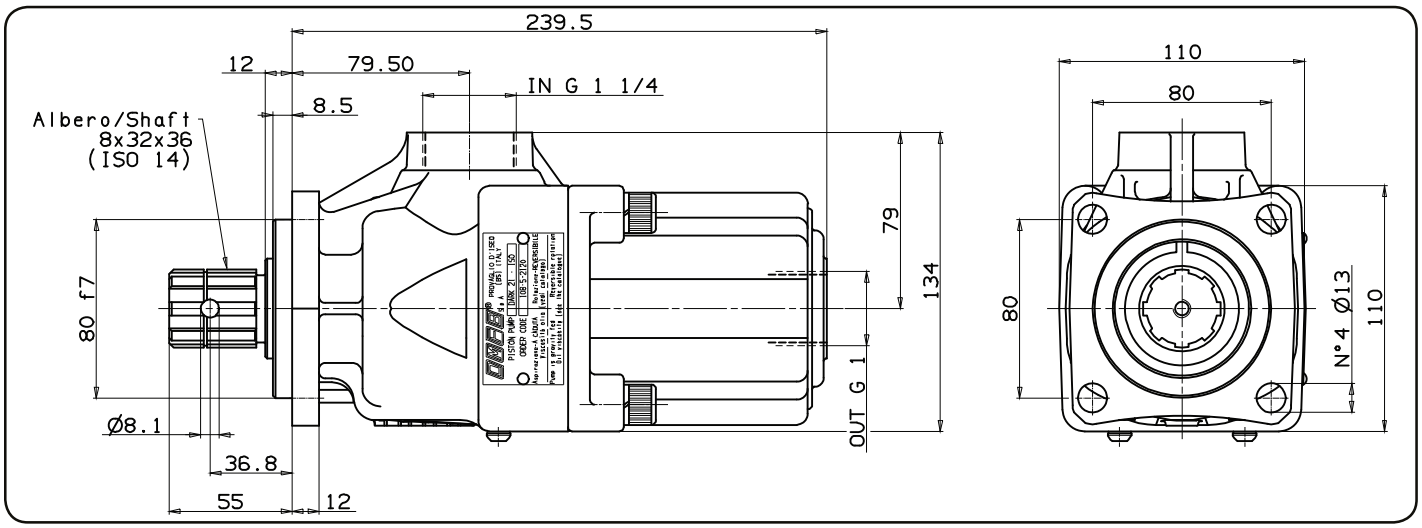

Тип насоса	Код заказа	Рабочий объём	Давление		Максимальная скорость	Масса
			Максимальное	Пиковое		
		см^3/об	бар	бар	об/мин	об/мин
DARK-21	108-005-02120	20.25	350	400	1800	14,1
DARK-28	108-005-02826	27				
DARK-35	108-005-03521	33.75				
DARK-42	108-005-04226	40.5				
DARK-48	108-005-04824	47.25				
DARK-52	108-005-05225	51.97				
DARK-55	108-005-05529	54	300	350	1500	13,9
DARK-60	108-005-05921	59.3				

DARK ISO

ПОДАЧА

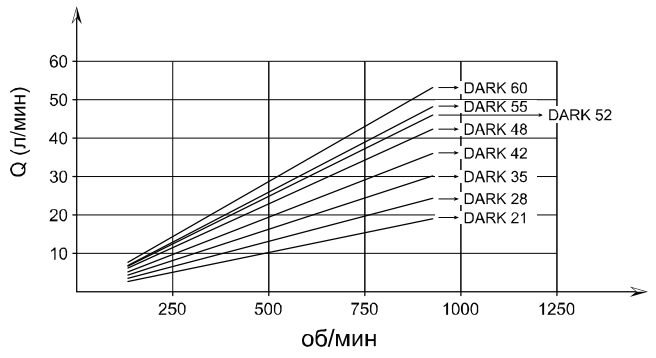

КРУТЯЩИЙ МОМЕНТ

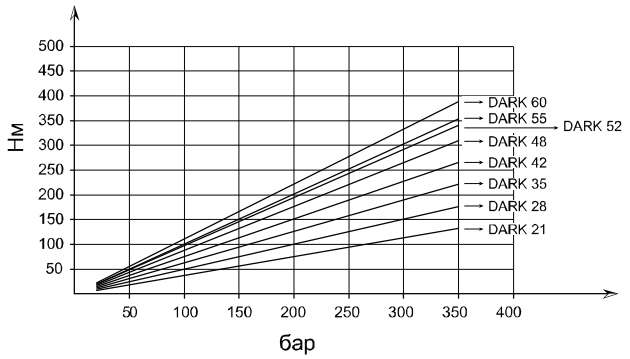

МОЩНОСТЬ НА ВХОДЕ

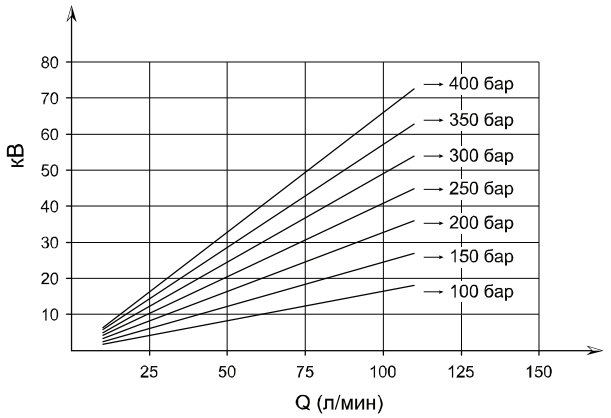

Комплект уплотнений	108-903-00027